Simplex

Periférios endereçáveis

Registrados em UL, ULC, CSFM, Aprovados por FM
*Aceitação MEA (NYC)**

Isolador de alimentação endereçável 4090-9117
com Controle de comunicações IDNet

Características

Isolador de potência bidirecional de porta dupla para uso com os painéis de controle de alarme de incêndio Simplex® 4007ES, 4010ES, 4100ES e 4100U:

- Cada porta pode ser uma entrada ou saída, as portas são automaticamente separadas quando ocorre um curto-circuito na fiação de alimentação ou uma condição de baixa voltagem
- O isolamento também pode ser ativado do painel de controle para diagnóstico do sistema
- Para uso com a alimentação do sistema do painel de controle de alarme de incêndio, classificado em até 2 A a 32 VCC
- Os isoladores comunicam o seu endereço específico do local e o status e o controle de acesso via comunicações IDNet
- O tamanho pequeno se encaixa na caixa elétrica quadrada de 102 mm (4 pol) e permitem uma montagem conveniente em que a proteção é necessária
- O LED visível pisca para indicar que as tampas opcionais de comunicações estão disponíveis para visualizar o LED após a instalação

O isolamento de falha de terra reduz o tempo para consertar problemas de fiação:

- O diagnóstico embutido no painel de controle pode ativar o isolador de alimentação endereçável, auxiliando na localização das condições de falha de terra – o problema de fiação de instalação mais comum

Para fiação de alimentação de Classe B ou Classe A:

- A alimentação são monitoradas de ambas as portas
- Dois isoladores podem ser conectados a uma fiação de alimentação de Classe A que pode otimizar a operação ao manter a conexão com os dispositivos fora da seção de fiação isolada

Registro de UL em Padrão 864

Descrição

Isolamento de curto-circuito. Em condições normais, o Isolador de alimentação endereçável 4090-9117 oferece a continuidade entre as portas. Em caso de curto-circuito, ou se for solicitado no painel de controle, o isolador abre uma chave eletrônica de dois polos, isolando ambos os condutores do circuito de alimentação.

Operação. A inicialização dos isoladores são direcionados para conexão pelo painel de controle. Se a fiação de saída for aceitável, o isolador irá conectar-se ao resto do circuito. Se a fiação de saída estiver em curto, o isolador permanece isolado.

Rastreamento de Status. O isolador relata ao painel quando está em modo de isolamento e a extensão da fiação em curto está disponível no painel, ao identificar os endereços do dispositivo que não estão se comunicando. [Os isoladores são atribuídos sequencialmente para poucos números de endereço, a fim de agilizar a inicialização do Circuito da linha de sinalização (SLC).] Consulte as Instruções de Instalação 574-873 para obter mais informações

Falhas da terra. Durante a instalação do sistema, frequentemente ocorrem falhas da terra. Encontrar essas falhas normamente requer desconexão de fiação extensa. Com o isolador de alimentação endereçável, as falhas da terra na fiação de alimentação do sistema de alarme de incêndio podem ser localizadas com mais rapidez para agilizar o reparo.

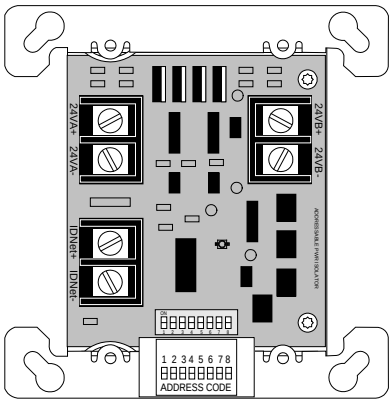

Isolador de alimentação endereçável 4090-9117 com Controle de comunicações IDNet (mostrado com aproximadamente metade do tamanho)

Seleção do produto

Modelo	Descrição	
4090-9117	Isolador de alimentação endereçável	
4090-9801	Para caixa de montagem semiembutida	Placa de acabamento opcional com janela de visualização em LED, inclui parafusos de montagem; aço galvanizado
4090-9802	Para caixa de montagem em superfície	

Especificações

Elétricas	
Capacidade nominal de corrente	2 A no máximo a 32 VCC no máximo
Tensão de entrada	10 mA no máximo a 24 VCC, alimentação do sistema
Comunicações	Comunicações IDNet, 1 endereço, uma carga de unidade
Conexões de fios	Terminais de parafuso para fiação de entrada e saída 18 a 14 AWG (0,82 mm^2 a 2,08 mm^2), dois fios/terminais; até 12 AWG (3,31 mm^2), um fio/terminal
Referência de fiação	
Fiação de alimentação	Consulte dispositivos individuais para as distâncias de fiação
	Compatível com protetor de circuito 2081-9028
Referência de Cabeamento de Comunicações IDNet	Até 762 m (2.500 pés) do controle do alarme de incêndio
	Até 3.048 m (10.000 pés) de distância total da fiação, incluindo (conectores "T-Tap")
	Compatível com protetores de sobretensão 2081-9044
Mecânicas	
Dimensões	105 mm A x 105 mm L x 35 mm P (4 1/8 pol x 4 1/8 pol x 1 1/8 pol)
Temperatura	0° a 49° C (32° a 120° F), somente operação interna
Faixa de umidade	De 10 a 90% de UR a 32° C (90° F)

* Este produto foi aprovado pelo California State Fire Marshal (CSFM – Corpo de Bombeiros da Califórnia) conforme a Seção 13144.1 do California Health and Safety Code (Código de Saúde e Segurança da Califórnia). Consulte o 7165-0026:252 do CSFM listado para saber os valores e/ou condições referentes ao material contido neste documento. Outras listagens podem ser aplicáveis, entre em contato com o fornecedor local do produto Simplex® para saber do status mais recente. Registros e aprovações referentes à Simplex Time Recorder Co. são de propriedade da Tyco Fire Protection Products.

Exemplo 1 de isolador de alimentação em vários andares

Isolamento de curto-circuito. O diagrama de uma linha nesta página mostra um exemplo de vários andares com comunicações IDNet Classe B e fiação de alimentação de comunicações e convencional de Classe B. Cada fiação do andar inicia em um isolador. Se qualquer fiação do piso além do isolador entrar em curto-circuito, cada andar é individualmente separado do outro, evitando que o curto-circuito desabilite toda a fiação.

Isolamento de falha da terra. Em caso de falha da fiação terra, a fiação de alimentação de cada andar pode ser isolado individualmente usando o diagnóstico do painel de controle embutido. Isso estreita a área de pesquisa ao desconectar a seção de fiação isolada e pode resultar na diminuição do tempo necessário para localizar e corrigir a falha da terra.

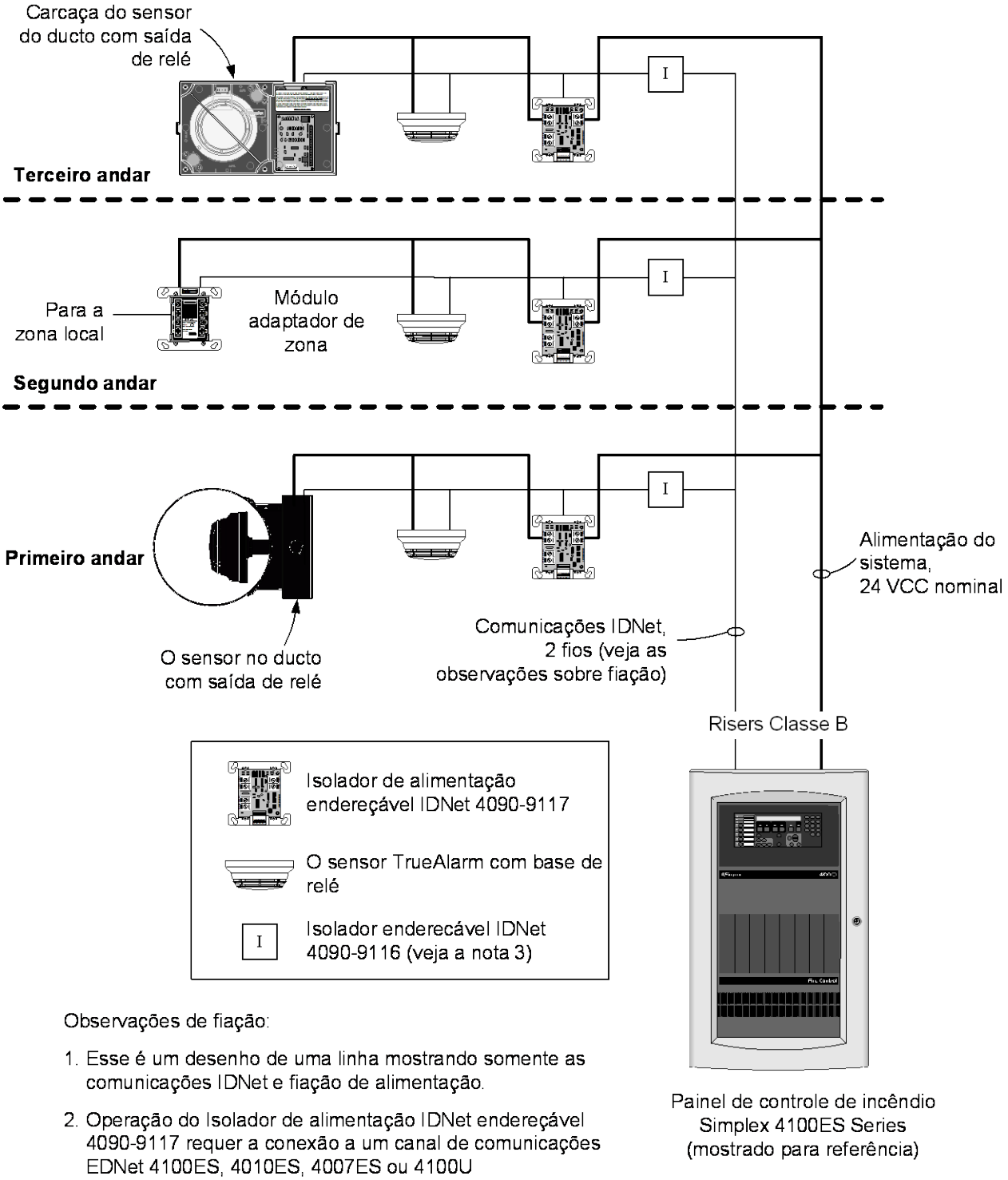

Observações de fiação:

1. Esse é um desenho de uma linha mostrando somente as comunicações IDNet e fiação de alimentação.
2. Operação do Isolador de alimentação IDNet endereçável 4090-9117 requer a conexão a um canal de comunicações EDNet 4100ES, 4010ES, 4007ES ou 4100U
3. Os isoladores IDNet são mostrados para referência típica, mas não são necessários.

Exemplo 2 de isolador de alimentação em vários andares

Fiação Classe A. A ilustração a seguir é uma modificação do Exemplo 1. Cada loop de fiação de andar conecta-se ao próximo andar em uma conexão da Classe A. No último dispositivo, a fiação retorna ao painel oferecendo um caminho secundário que é monitorado em relação à integridade de loop. A fiação de alimentação de Classe A está disponível no Painel de Controle de Incêndio 4100ES, 4010ES, 4007ES ou 4100U programado para essa aplicação usando dois Isoladores de Alimentação 4090-9117 montados em niple fechado no painel.

Assistência em diagnóstico. Recomenda-se que os isoladores de Classe A estejam localizados como o primeiro e o último dispositivo no loop (conforme mostrado a seguir). Com a flexibilidade resultante no isolamento da fiação, há mais facilidade na localização das falhas de fiação

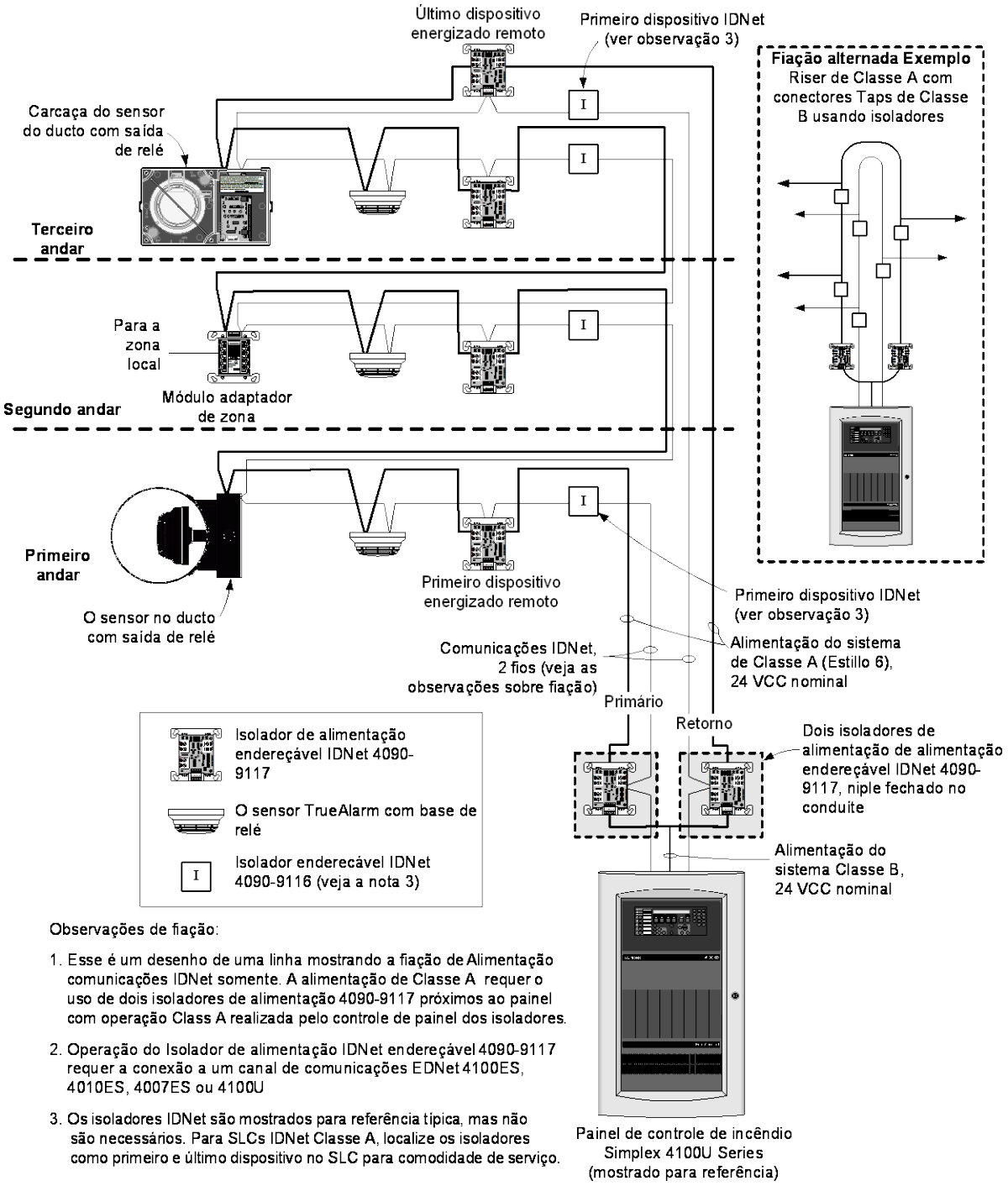

Observações de fiação:

1. Esse é um desenho de uma linha mostrando a fiação de Alimentação comunicações IDNet somente. A alimentação de Classe A requer o uso de dois isoladores de alimentação 4090-9117 próximos ao painel com operação Class A realizada pelo controle de painel dos isoladores.
2. Operação do Isolador de alimentação IDNet endereçável 4090-9117 requer a conexão a um canal de comunicações EDNet 4100ES, 4010ES, 4007ES ou 4100U
3. Os isoladores IDNet são mostrados para referência típica, mas não são necessários. Para SLCs IDNet Classe A, localize os isoladores como primeiro e último dispositivo no SLC para comodidade de serviço.

Informações de montagem

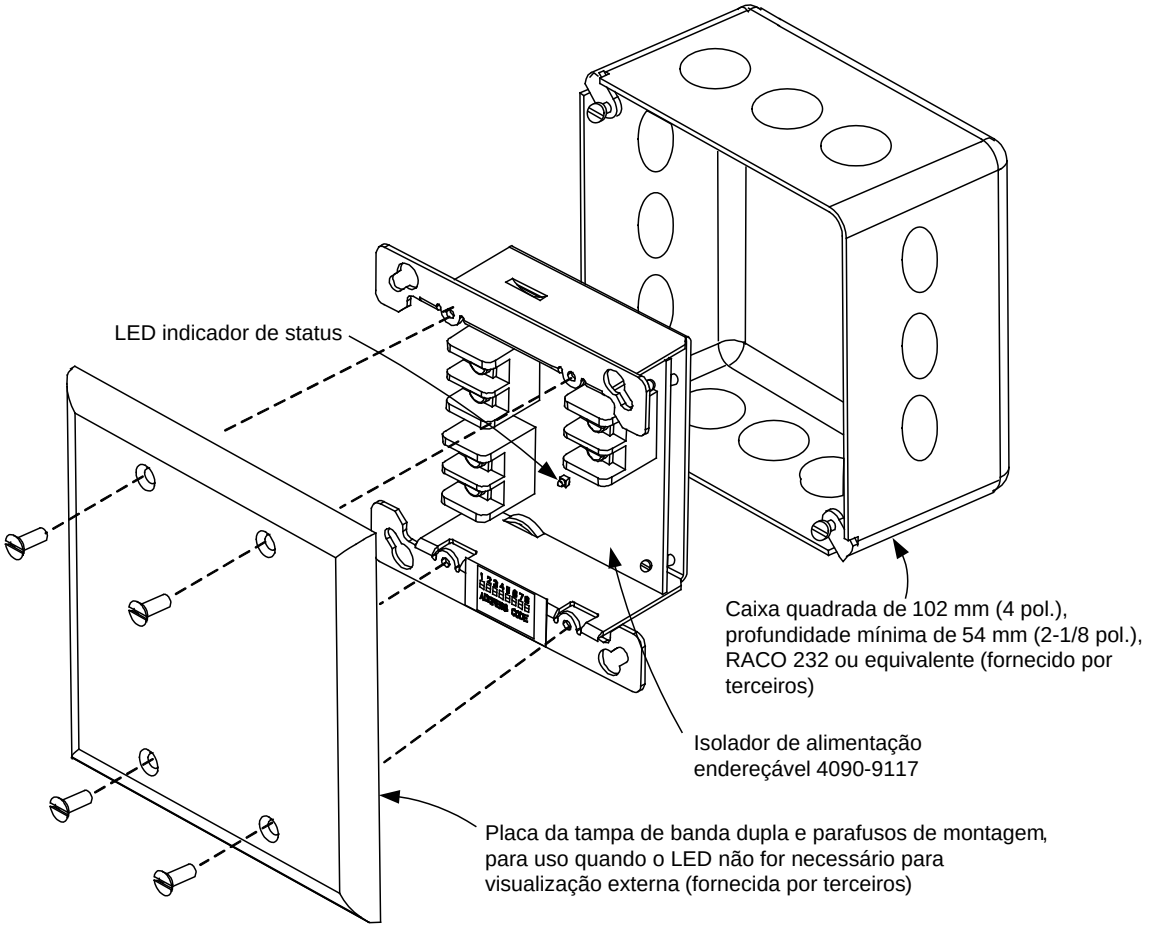

Referência de montagem, Placa de tampa em branco de banda dupla

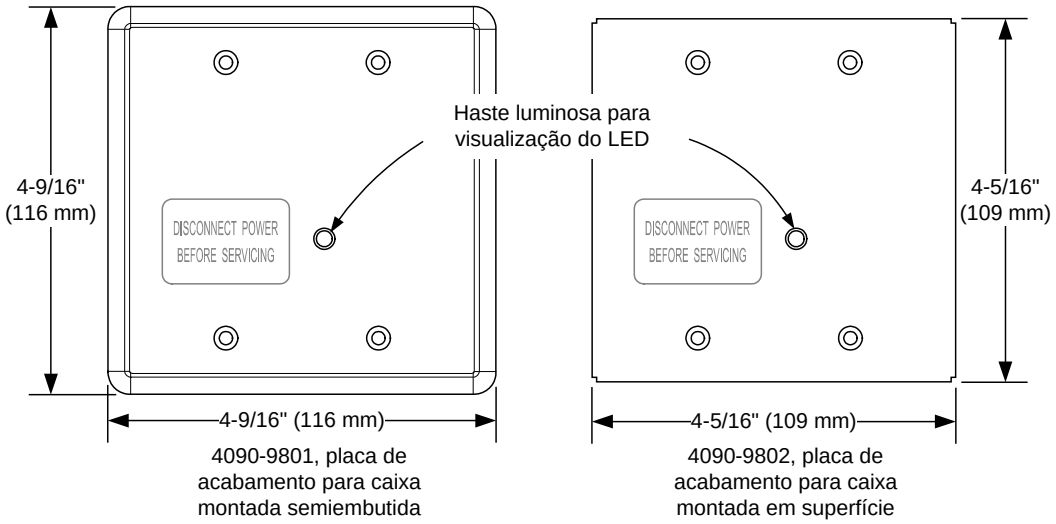

Placas de acabamento opcionais para LED visível

TYCO, SIMPLEX e os nomes de produtos listados neste material são marcas e/ou marcas registradas. O uso não autorizado é estritamente proibido.

© 2014 Tyco Fire Protection Products. Todos os direitos reservados. Todas as especificações e outras informações aqui apresentadas eram atuais na data de revisão deste documento e estão sujeitas a alterações sem notificação prévia.