Simplex

Periféricos de Inicio Direccionables

Listado UL, ULC, CSFM;
*Aprobado para FM**

Dispositivos de comunicación IDNet y MAPNET II
IAM de Relé de Contacto Dual Modelo 4090-9008

Características

IAM de Relé de Contacto Dual
(Módulo Direccionable Individual):

- Un punto direccionable simple proporciona control y seguimiento de estado de dos contactos Forma "C" de 2 A
- El diseño de relé de enclavamiento de alimentación baja permite las comunicaciones IDNet o MAPNET II para proporcionar datos y alimentación al módulo
- El relé está configurado para APAGARSE en el arranque inicial y durante la pérdida de las comunicaciones IDNet o MAPNET II

Para utilizar con los siguientes paneles de control Simplex:

- Paneles de control de alarma de incendios modelos de las series 4007ES, 4010ES, 4100ES y 4100U para comunicaciones IDNet
- Transpondedores del dispositivo de comunicación (CDT) del modelo de la serie 4100/4100U/4100ES, 4120, 4020 y 2120 equipados con comunicaciones de MAPNET II

Construcción compacta:

- Se monta en una caja eléctrica cuadrada de 4" (102 mm) estándar, abrazadera de adaptador opcional disponible para montar en una caja eléctrica cuadrada de 4 $^{11}/_{16}$"
- Terminales de tornillos para conexiones de cableado
- El parpadeo de LED visible para indicar comunicaciones, puede seleccionarse en el panel para indicar un estado activo
- Existen cubiertas de caja cuadrada de 4" opcionales disponibles para permitir que el LED se vea después de la instalación

Listado UL de acuerdo con la norma 864

Descripción

Los Relés IAM de Contacto Dual permiten a los paneles de control de alarma de incendios controlar dos contactos de Forma "C" remotos usando comunicaciones direccionables IDNet o MAPNET II para los datos y la alimentación al módulo. Las aplicaciones típicas pueden ser la conmutación de la alimentación local para funciones de control como captura de elevador o el control de componentes CVAA, ventiladores de presurización, compuertas, etc. El estado del relé también se comunica requiriendo sólo una dirección de dispositivo.

Selección de productos

Modelo	Descripción
4090-9008	IAM de Relé de Contacto Dual

Placas Adaptadoras Opcionales

Modelo	Descripción	
4090-9813	Placas de terminaciones para ajustar caja eléctrica cuadrada de 4 $^{11}/_{16}$" (119 mm)	
4090-9801	Para la caja montada semi empotrada	Placa de terminaciones opcional para cajas de 4" con ventana de visualización de LED; incluye tornillos de montaje; acero galvanizado
4090-9802	Para la caja montada en la superficie	

* Este producto fue aprobado por el Jefe de Bomberos del Estado de California (CSFM) conforme a la Sección 13144.1 del Código de Salud y Seguridad de California. Consulte el listado de CSFM 7300-0026:0311 para encontrar los valores permitidos y/o las condiciones en cuanto al material que se presenta en este documento. Se pueden aplicar listados adicionales; comuníquese con su proveedor local de productos Simplex para conocer la situación más reciente. Los listados y aprobaciones de Simplex Time Recorder Co. son propiedad de Tyco Fire Protection Products.

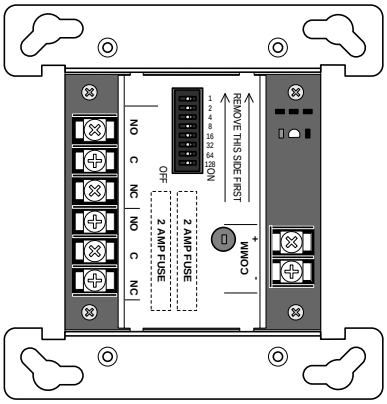

4090-9008 IAM de Relé de Contacto Dual
(se muestra en un tamaño aproximado de 1/2)

Especificaciones

Comunicaciones	Comunicaciones IDNet o MAPNET II, 1 dirección por dispositivo	
Alimentación	Suministrado por comunicaciones	
Instrucciones de instalación	579-1040	
Firmware IDNet	Requiere 3.12.04 o superior	
Clasificaciones de contacto* (no clasificados para conmutación incandescente)		
Tipo	Contactos de Forma C (DPDT) duales con bloque de terminales para Común, N.A. y N.C para cada contacto	
Power-Limited	2 A a 30 VCC, resistivo	de suministro de alarma de incendios listada
	1 A a 30 VCC, inductivo	
Nonpower-Limited	0,5 A a 125 VCA, resistivo	
Fusión de Relé	Cada contacto común se fusiona con un fusible de retraso sin tiempo de acción rápida de 2 A	

* Proporciona supresión transiente externa según lo requiera la aplicación. Las cargas inductivas CC generalmente pueden ser suprimidas por diodo; las cargas de VCA de 120 podrían requerir redes RC o varistores, dependiendo del tipo de dispositivo.
Consulte las Instrucciones de Instalación para obtener información adicional.

Conexiones de cableado	Terminales de tornillo para el cableado de salida y entrada, AWG 18 a 14 AWG (0.82 a 2.08 mm^2)
Referencia de Cableado de Comunicaciones IDNet o MAPNET II	Hasta 2500 pies (762 m) desde panel de control
	Hasta 10.000 pies (3048 m) de distancia de cableado en total (incluidas las T-Taps)
	Compatible con protectores de sobrevoltaje Simplex 2081-9044
Dimensiones	4 ⅛" de alto x 4" de ancho x 1 ⅜" de profundidad (105 mm x 102 mm x 35 mm)
Placa de terminaciones	Metal de hoja, galvanizado
Rango de temperatura	32° a 120° F (0° a 49° C), previsto para funcionamiento en interiores
Rango de humedad	Hasta 93% de HR, a 100° F (38° C)

Información de montaje de Relé IAM de Contacto Dual

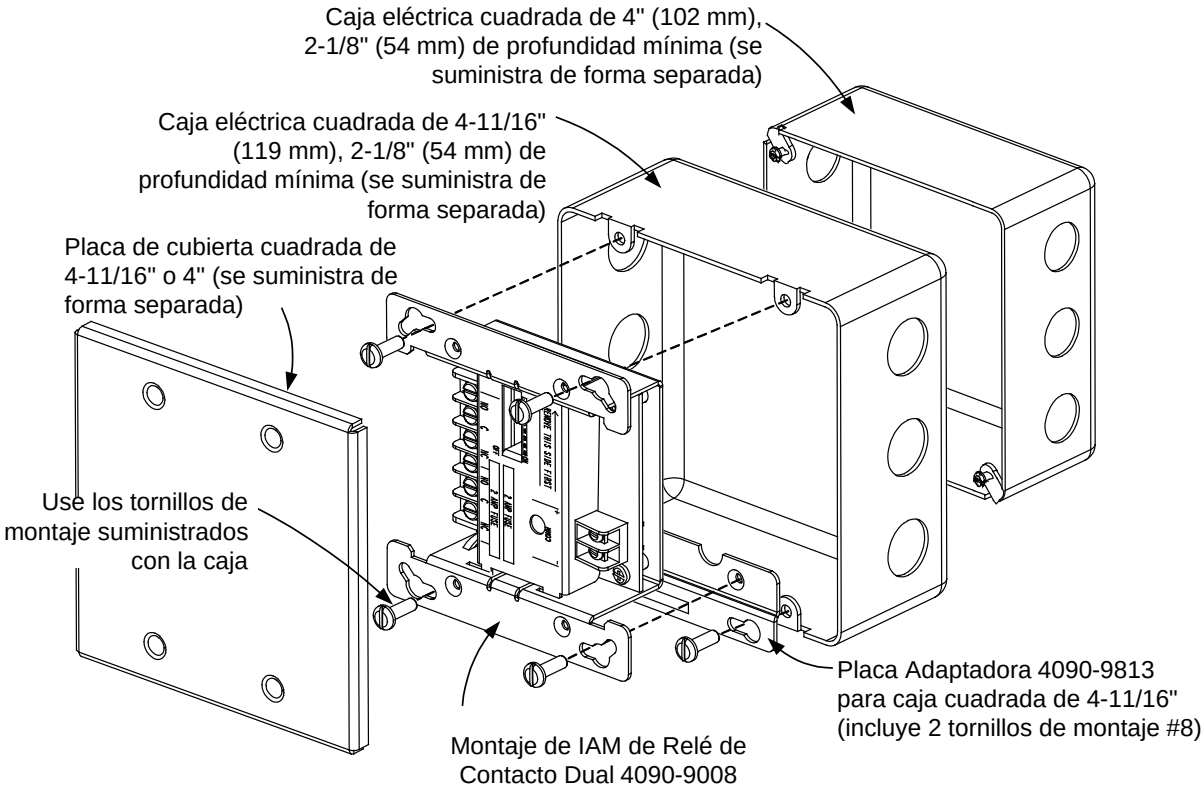

Referencia de montaje con Cajas Cuadradas de 4-11/16" y Cajas Cuadradas de 4"

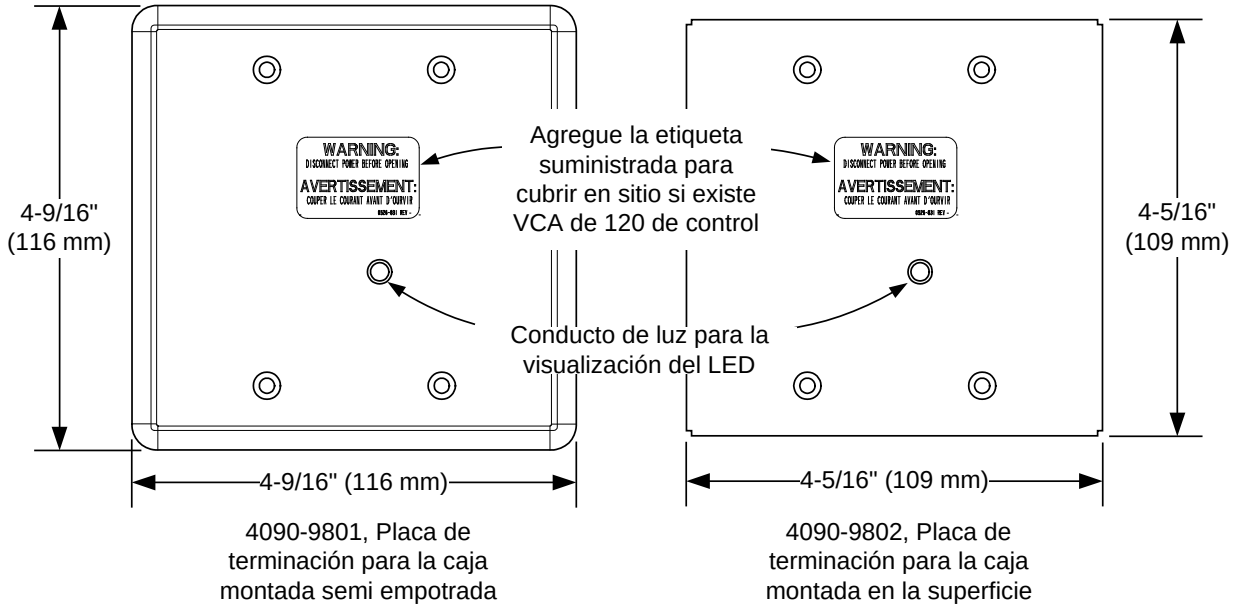

Placas de terminaciones opcionales para Cajas Cuadradas de 4" con LED Visible

TYCO, SIMPLEX y los nombres de productos que aparecen en este documento son marcas comerciales y/o marcas registradas. Se prohíbe estrictamente su uso sin autorización.

© 2014 Tyco Fire Protection Products. Reservados todos los derechos. Todas las especificaciones y otro tipo de información son actuales de acuerdo con la fecha de revisión y están sujetas a cambio sin previo aviso.