Simplex

Periféricos de inicialização não endereçáveis

*Registrado em UL, CSFM ; Aprovado por FM; Aceitação MEA (NYC)**

Detectores de calor eletrônico para Conexão direta de dois fios

Características

Detecção térmica precisa para proteção da propriedade**

Registro de UL em Padrão 521

A operação de temperatura fixa é adequada para a maioria das aplicações:

- O projeto baseado em termistor é inerentemente compensado por taxa devido ao lag térmico mínimo
- Disponível para 57° C (135° F) ou 93° C (200° F)
- A distância de espaçamento na UL é de 60 pés (18,3 m)

Disponível com a detecção de temperatura de taxa de aumento:

- A operação de taxa de aumento do termistor duplo
- Para uso onde as alterações de temperatura ambiente são menores que 6° F/minuto
- A distância de espaçamento na UL é de 70 pés (18,3 m)

O projeto eletrônico encapsulado em epóxi oferece:

- Operação para montagem no teto ou parede
- Operação de autorrestauração, facilmente testada com precisão reproduzível
- LED indicador de alarme localizado no detector
- O alarme de corrente limitada com circuitos de dispositivo de inicialização de dois fios (IDCs)

Design de conexão direta:

- A fiação se conecta diretamente aos terminais do detector
- O detector é montado na placa adaptadora mecânica (fornecida)

Descrição

Design eletrônico preciso. Os detectores de calor eletrônicos Simplex® utilizam um projeto baseado em termistor de resposta rápida para oferecer a detecção de temperatura que identifica de forme precisa, rápida e consistente quando as temperaturas fixas são ultrapassadas. O termistor de detecção de temperatura fixa prontamente rastreia a temperatura ambiente. Isso elimina o tempo necessário para derreter um pellet de chumbo ou aquecer um elemento bimetálico como ocorre nos projetos de detector de calor mecânico e oferece a detecção de calor necessária para a maioria das apliações.

Detecção de velocidade de elevação é determinada pela comparação de duas respostas de termistor. Ao combinar os termistores precisos com a colocação física adequada, esse projeto de detecção de taxa de elevação alcança um alto nível de desempenho não normalmente disponível com a detecção mecânica.

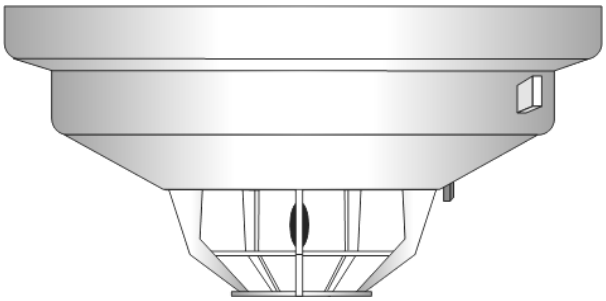

Detector de calor de conexão direta do equipamento

Especificações

Faixa de Tensão	15 A 32 VCC, CC filtrado com 30% de ondulação máxima
Corrente de reserva	80 μA nominal
Corrente de alarme	Até, no máximo, 100 mA, a corrente exata é determinada pela limitação de corrente de alarme do IDC conectado
Operação de taxa de elevação	Atende aos requisitos de FM para operação entre 15° e 25° F/min (8,33° e 13,88° C/min)
Faixa de umidade	10% a 95% de UR, não projetado para aplicações em ambientes externos
Temperatura de armazenamento	0° a 140° F (-18° C a 60° C)
Cor	Off-white
Dimensões	Veja o diagrama na página 2
Faixa de operação em temperatura ambiente	
Modelos 135° F	0° a 38° C (32° a 100° F)
Modelos 200° F	0° a 68° C (32° a 150° F)

* Este produto foi aprovado pelo California State Fire Marshal (CSFM – Corpo de Bombeiros da Califórnia) conforme a Seção 13144.1 do California Health and Safety Code (Código de Saúde e Segurança da Califórnia). Consulte o 7165-0026:200 do CSFM listado para saber os valores e/ou condições referentes ao material contido neste documento. Aceito para uso – City of New York Department of Buildings (Secretaria de Obras da Cidade de Nova York) – MEA35-93E. Este produto ainda não havia recebido registro em ULC até a data da revisão do documento. Outros registros podem ser aplicáveis. Entre em contato com o fornecedor Simplex local para saber do status mais recente. Registros e aprovações referentes à Simplex Time Recorder Co. são de propriedade da Tyco Fire Protection Products.

**** <u>ADVERTÊNCIA</u>: Na maioria dos fogos, níveis perigosos de fumaça e gases tóxicos podem se acumular antes de um dispositivo de detecção de calor acionar um alarme. Nos casos onde a segurança de vida é um fator, o uso de detecção de fumaça é altamente recomendado.**

Referência de aplicações

Os detectores de calor são usados onde a proteção da propriedade é desejada e onde a proteção de segurança à vida não é necessária ou é realizada por outros equipamentos. As aplicações de detector de calor típicas são atendidas pelo uso dos detectores eletrônicos de temperatura fixa.

A adição de operação de taxa de elevação oferece duas formas de detecção de calor para uso onde as flutuações de temperatura são controladas e têm menos de 6° F/min (3,33° C/min). Quando as temperaturas podem variar mais rapidamente, use a detecção de temperatura fixa.

Diretrizes de temperatura fixa.

Os detectores de temperatura fixa de **57° C (135° F)** são para temperaturas normais que não ultrapassam 38° C (100° F).

Os detectores de temperatura fixa de **93° C (200° F)** são para temperaturas normais que ultrapassam 38° C (100° F) 66° C (150° F).

Operação de LED indicador de alarme

O LED detector de calor é LIGADO (ON) continuamente quando está em alarme. Durante as condições normais, o LED fica DESLIGADO (OFF).

Seleção do produto

Modelo	Classificação	Tipo	ESPAÇAMENTO MÁXIMO UL	ESPAÇAMENTO MÁXIMO FM
4098-9401	135° F (57° C)	Temperatura fixa	60 pés x 60 pés (18,3 m)	15 pés x 15 pés (4,5 m)
4098-9402		Fixa com taxa de elevação	70 pés x 70 pés (21,3 m)	30 pés x 30 pés (9,1 m)
4098-9403	200° F (93° C)	Temperatura fixa	60 pés x 60 pés (18,3 m)	15 pés x 15 pés (4,5 m)
4098-9404		Fixa com taxa de elevação	70 pés x 70 pés (21,3 m)	30 pés x 30 pés (9,1 m)

Referência de instalação

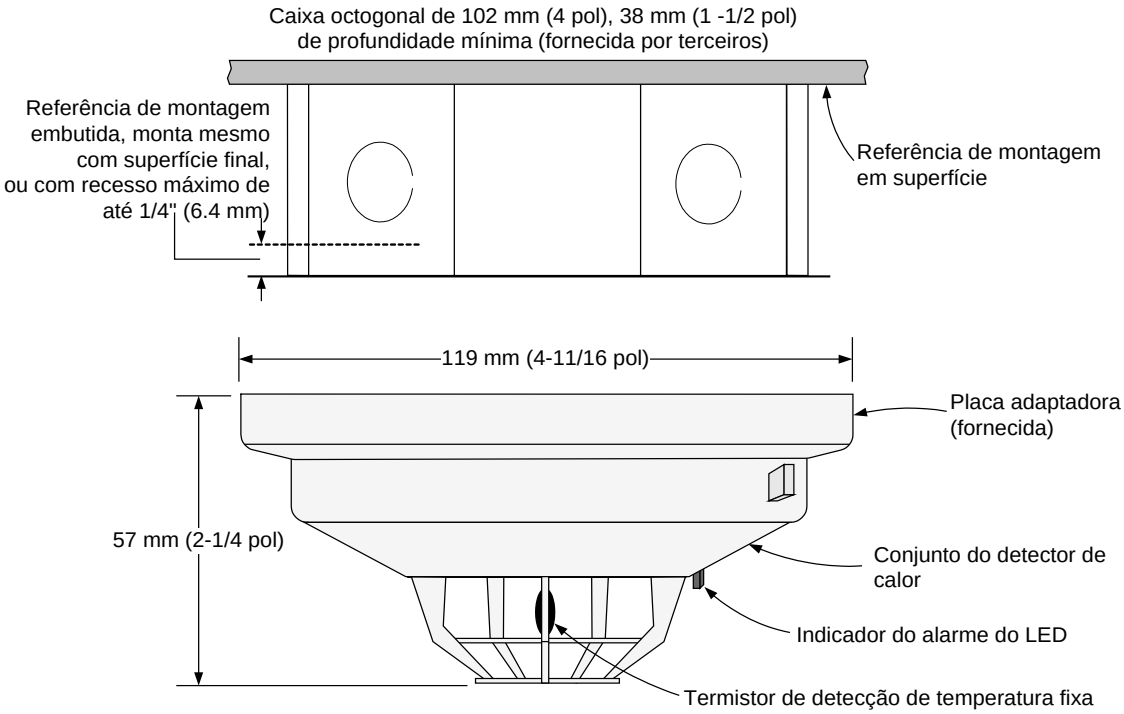

OBSERVAÇÃO: consulte as Instruções de Instalação 574-686 para obter mais informações

Referência de aplicações

A tabela a seguir oferece uma referência para a área retangular máxima conerta para detectores classificados com um determinado espaçamento. Para obter informações adicionais, incluindo a consideração da altura do teto, consulte NFPA 72, o *National Fire Alarm Code (Código de alarme de incêndio nacional).*

Dimensões da área retangular máxima para cobertura do detector único

Espaçamento classficado de 4,5 m (15 pés)	Espaçamento classficado de 9,1 m (30 pés)	Espaçamento classficado de 18,3 m (60 pés)	Espaçamento classficado de 21,3 m (70 pés)
15 pés x 15 pés (4,5 m x 4,5 m)	30 pés x 30 pés (9,1 m x 9,1 m)	60 pés x 60 pés (18,3 m x 18,3 m)	70 pés x 70 pés (21,3 m x 21,3 m)
10 pés x 18,7 pés (3 m x 5,7 m)	25 pés x 34,2 pés (7,6 m x 10,4 m)	55 pés x 64,6 pés (16,7 m x 19,7 m)	65 pés x 74,6 pés (19,8 m x 22,7 m)
5 pés x 20,6 pés (1,5 m x 6,2 m)	20 pés x 37,4 pés (6,1 m x 11,4 m)	50 pés x 68,5 pés (15,2 m x 20,8 m)	60 pés x 78,7 pés (18,3 m x 24 m)
1 pés x 21,19 pés (0,3 m x 6,4 m)	15 pés x 39,7 pés (4,5 m x 12,1 m)	45 pés x 72 pés (13,7 m x 21,9 m)	55 pés x 82,3 pés (16,7 m x 25 m)
	10 pés x 41,2 pés (3,5 m x 12,5 m)	40 pés x 74,8 pés (12,2 m x 22,8 m)	50 pés x 85,4 pés (15,2 m x 26 m)
	5 pés x 42,1 pés (1,5 m x 12,8 m)	35 pés x 77,3 pés (10,6 m x 23,5 m)	45 pés x 88,1 pés (13,7 m x 26,8 m)
	1 pés x 42,4 pés (0,3 m x 12,9 m)	30 pés x 79,3 pés (9,1 m x 24,1 m)	40 pés x 90,5 pés (12,2 m x 27,5 m)
		25 pés x 81 pés (7,6 m x 24,7 m)	35 pés x 92,6 pés (10,6 m x 28,2 m)
		20 pés x 82,4 pés (6,1 m x 25,1 m)	30 pés x 94,3 pés (9,1 m x 28,7 m)
		15 pés x 83,5 pés (4,5 m x 25,4 m)	25 pés x 95,7 pés (7,6 m x 29,1 m)
		10 pés x 84,2 pés (3,05 m x 25,6 m)	20 pés x 96,9 pés (6,1 m x 29,5 m)
		5 pés x 84,7 pés (1,5 m x 25,8 m)	15 pés x 97,8 pés (4,5 m x 29,8 m)
		1 pés x 84,85 pés (0,3 m x 25,8 m)	10 pés x 98,4 pés (3,05 m x 30 m)
			5 pés x 98,8 pés (1,5 m x 30,1 m)
			1 pés x 99 pés (0,3 m x 30,2 m)

TYCO, SIMPLEX e os nomes de produtos listados neste material são marcas e/ou marcas registradas. O uso não autorizado é estritamente proibido. NFPA 72 e National Fire Alarm and Signaling Code são marcas comerciais registradas da National Fire Protection Association (NFPA).

Simplex

Tyco Fire Protection Products • Westminster, MA • 01441-0001 • EUA

S4098-0007-13 1/2015

www.simplex-fire.com

© 2015 Tyco Fire Protection Products. Todos os direitos reservados. Todas as especificações e outras informações aqui apresentadas eram atuais na data de revisão deste documento e estão sujeitas a alterações sem notificação prévia.