Simplex

*Certificado por UL, ULC, CSFM; aprobación FM, aprobación MEA (NYC)**

Referencia de notificación direccionable TrueAlert

Controlador direccionable TrueAlert serie 4009 y referencia de la operación direccionable TrueAlert

Uso para aplicaciones de expansión de sistema instalado:

- Consulte Especificaciones de referencia del Controlador direccionable TrueAlert y de la TPS 4100ES para detalles de compatibilidad del aparato.
- Para aplicaciones nuevas de panel de control de alarma de incendios de notificación direccionable, consulte la hoja de datos S4100-0100

Características de la operación direccionable TrueAlert

Cada aparato de notificación con dirección individual recibe alimentación y control mediante un solo par de cables y proporciona:

- Conexiones de cableado supervisadas hacia cada aparato que admite el uso de cableados con derivación en T para los circuitos de Clase B (los circuitos de Clase A requieren de cableado de entrada/salida).
- Las sirenas suenan con salida seleccionable alta o baja, como patrón temporal 3 o de tiempo de marcha (60 o 120 bpm) o fijo, con control independiente de los aparatos visibles en el mismo circuito de dos cables.
- Los aparatos visibles operan de manera sincronizada a 1 Hz.
- Control sobre circuitos de línea de señal (SLC) de salida aislada y de alimentación limitada con hasta 63 aparatos direccionables por SLC y hasta 189 aparatos por fuente de control (consulte Especificaciones de referencia del Controlador direccionable TrueAlert y de la TPS 4100ES para obtener los valores nominales detallados de SLC).
- Fuentes de control seleccionables para proporcionar el modo de prueba magnética de aparato individual e indicador de sondeo del LED del aparato.
- Los sistemas 4100ES, 4100U y 4010ES también proporcionan capacidades de control adicionales mediante el uso de agrupamientos de aparatos de Virtual NAC (VNAC) en todos los SLC y en las fuentes de control.

Ventajas del cableado de derivación en T, Clase B:

- Se requiere una menor distancia de cableado, pues no se necesita la supervisión de cableado de final de línea de Clase B tradicional.
- Gracias a que se requiere una menor distancia de cableado, se pueden reducir las caídas de voltaje, permitiendo más aparatos por tramo de cable.

Homologación UL conforme a la norma 864*

Fuentes de alimentación TrueAlert (TPS) 4100ES

Para el montaje en paneles de control 4100ES/4100U:

- Tres SLC de 3 A (clasificación especial de la aplicación)

Controladores direccionables TrueAlert

El panel de control montado de manera remota proporciona:

- Tres SLC de 2,5 A (clasificación especial de la aplicación)
- Una fuente de alimentación de 8 A/cargador de baterías para baterías internas de hasta 12,7 Ah o hasta 18 Ah en gabinete externo.

Múltiples formatos de comunicaciones disponibles:

- **Las comunicaciones de la Interfaz de unidad remota (RUI)** desde los paneles de control de alarma de incendios Simplex 4100ES/4010ES/4100U/4120/4100/4020 (los modelos 4100U/4120/4100/4020 requieren software de la rev. 9 o superior) asignan un punto de dirección con etiqueta personalizada a cada aparato para la información individual de problemas.
- Las comunicaciones de **IDNet** desde los paneles de control de alarma de incendios Simplex 4010 proporcionan un control de canal individual o múltiple con una sola dirección de IDNet
- El **control cableado** desde los NAC convencionales se conecta con varias opciones

Los diagnósticos internos extensivos incluyen:

- Indicadores de estado de LED que identifican el canal y el problema
- Admiten la prueba del sistema WALKTEST del panel de control de alarma de incendios anfitrión con comunicaciones de IDNet o RUI**
- Monitoreo de estado de la batería, alimentación de entrada y fugas a tierra

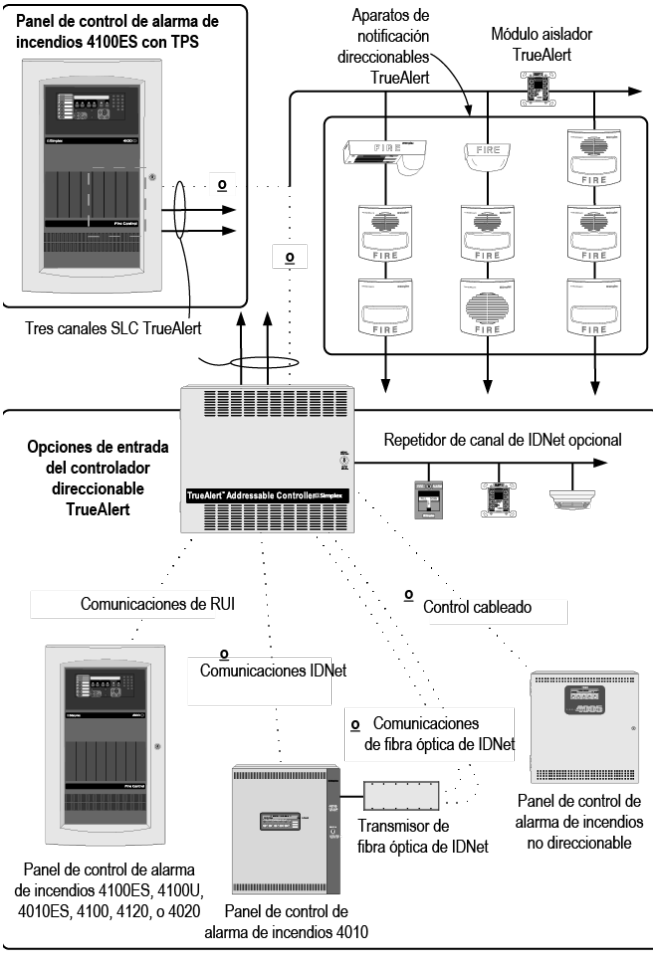

Figura 1: Diagrama de referencia de la operación direccionable TrueAlert

Módulos internos opcionales:

- Módulo del adaptador de tres canales Clase A
- Comunicaciones de IDNet: Repetidor o Receptor/repetidor de fibra óptica; modelos para Clase A o Clase B

Accesorios externos:

- Transmisores de fibra óptica de comunicación de IDNet
- Aislador de comunicaciones TrueAlert remoto 4905-9929, consulte la hoja de datos S4905-0001 para obtener detalles.
- Gabinete de batería externa para baterías de 18 Ah

Introducción

Los aparatos de notificación direccionables TrueAlert tienen direccionamiento individual y reciben alimentación, supervisión y control del Circuito de línea de señalización (SLC) TrueAlert. En los sistemas de control cableados, los destellos del estrobo y las salidas de la sirena se sincronizan por controlador. Para el control de comunicaciones de RUI e IDNet, los controladores se sincronizan en el mismo panel de control anfitrión. (Los aparatos de combinación de parlante/estrobo de TrueAlert reciben el control audible desde un cableado de circuito de audio independiente.)

La **operación direccionable TrueAlert** permite cablear los estrobos en un mismo circuito SLC de dos cables como sirenas, pero con una operación controlada de manera independiente. Las aplicaciones típicas son aparatos de notificación audible que se activados como "activo hasta silenciar" y aparatos de notificación visible activados como "activo hasta restablecimiento".

Los **diagnósticos del controlador direccionable TrueAlert** se pueden implementar desde el panel de control, incluyendo: Prueba magnética del aparato individual silenciosa o activa, LED indicador de sondeo de dispositivo o todos los LED de aparato encendidos.

Control de comunicaciones de RUI

Cuando se utiliza con los paneles de control de la alarma de incendios que admiten comunicaciones de RUI, el Controlador direccionable TrueAlert se puede conectar a un canal de comunicaciones direccionable de RUI junto con otros dispositivos direccionables de RUI. El panel anfitrión puede controlar múltiples controladores direccionables TrueAlert (el máximo recomendado es 20 por conexión de RUI), (nota:El sistema 4010ES se limita a 20 direcciones de tarjeta interna y externa por panel). Consulte Figura 3 para obtener más información.

Los puntos de dirección y las etiquetas personalizadas se asignan a cada aparato TrueAlert, lo que permite informar de los problemas de manera individual. De manera adicional, se asignan los tipos de dispositivo individual y los tipos de codificación de aparato audible se pueden seleccionar para la salida alta o baja (diferencia de ~5 dBA), y con operación de patrón Temporal, patrón de Tiempo de marcha (60 ó 120 bpm) o Fijo (continuo).

Detalles de VNAC de 4100ES y 4010ES

Los **agrupamientos de la operación del NAC virtual (VNAC)** permiten el control de aparatos TrueAlert similar a la operación del NAC convencional, pero los VNAC incluyen aparatos en todos los SLC y en todas las fuentes de SLC dentro de un sistema controlado 4100ES (o 4100U) o 4010ES. Los VNAC requieren que la asignación de punto se pueda declarar como "pública" para su uso en un sistema de alarma de incendios de red y que se puedan controlar de manera manual. (NOTA: Los términos Virtual NAC, VNAC y TrueAlert Zone se refieren a la misma función y son intercambiables.)

VNAC personalizados. Para la conveniencia en la programación, existen grupos de VNAC predeterminados de acuerdo al tipo de dispositivo. Se pueden crear hasta 56 VNAC personalizados (existen 8 VNAC reservados por el sistema) por TPS 4100ES o por Controlador direccionable TrueAlert conectados a un panel de control 4100ES o 4010ES. Los aparatos pueden estar en hasta 3 VNAC personalizados. (NOTA: Los aparatos asignados a múltiples VNAC permanecerán ENCENDIDOS si cualquiera de los VNAC están ENCENDIDOS.)

Los paneles de control de la alarma de incendios 4100ES, 4100U y 4010ES se pueden programar para hasta 247 VNAC personalizados en total para la operación de señalización selectiva aumentada.

Selección de productos de controlador direccionable TrueAlert

Tabla 1: Modelos estándar

Modelo	Homologaciones	Voltaje de entrada	Descripción
4009-9401*	UL, FM, CSFM, MEA (NYC)	Entrada de 120 V CA	Controlador direccionable TrueAlert con 3 canales SLC TrueAlert Clase B y suministro de energía de 8 A
4009-9402CA	ULC (incluye la función de desconexión por batería baja)		
4009-9501	**No homologado por agencia**	Entrada de 240 V CA	

Tabla 2: Módulos opcionales (para la instalación in situ)

Modelo	Descripción		Comentarios
4009-9812	Adaptador de tres canales Clase A		Seleccione en caso de ser necesario.
4009-9809	Repetidor de IDNet, la salida es Clase A o Clase B		Seleccione **o un** repetidor de IDNet **o un** receptor de fibra óptica según corresponda.
4009-9810	Clase B	Fibra óptica con repetidor de IDNet	
4009-9811	Clase A (entrada de Clase X)		
4009-9805	Aplicación roja para la puerta		Seleccione en caso de ser necesario, 410 mm an. x 140 mm al. (16-1/8 pulg. x 5-1/2 pulg.)
2975-9801	Elemento decorativo beige	Juego de elementos decorativos semiempotrado	78 mm de ancho (1-7/16 pulg.), utilícelo en caso de ser necesario para las instalaciones semiempotradas
2975-9802	Elemento decorativo rojo		

Tabla 3: Accesorios externos (selecciónelos de acuerdo con los requisitos del sistema)

Modelo	Descripción		Comentarios
4090-9105	Clase B	Transmisor de fibra óptica de IDNet	Se monta en una caja eléctrica de seis entradas, consulte la página 6 para obtener los detalles del montaje **Nota:** Transmisor de fibra de Clase B Rev. C o superior, ES INCOMPATIBLE con el receptor de fibra de Clase B anterior al a Rev. J.
4090-9107	Clase A (salida de Clase X)		
4905-9929	Aislador de comunicaciones remoto TrueAlert		Consulte la hoja de datos S4905-0001 para obtener detalles.
4009-9801	Gabinete de batería externa para baterías de 18 Ah, beige		413 mm an. x 343 mm al. x 146 mm prof. (16-1/4 pulg. x 13-1/2 pulg. x 5-3/4 pulg.)

Tabla 4: Selección de batería (seleccione el tamaño de la batería de acuerdo con los requisitos del sistema; se requieren dos baterías para la operación de 24 V CC)

Modelo	Descripción
2081-9272	Batería de 6,2 Ah, 12 V CC
2081-9274	Batería de 10 Ah, 12 V CC
2081-9288	Batería de 12,7 Ah, 12 V CC
2081-9275	Batería de 18 Ah, 12 V CC; requiere de un gabinete de baterías externo

* 4009-9401 se ha probado para eventos sísmicos y posee certificaciones de normas IBC y CBC además de categorías A a F de ASCE 7, y requiere soportes de batería como se detalla en la hoja de datos S2081-0019.

Referencia de cableado de VNAC 4100ES/4100U

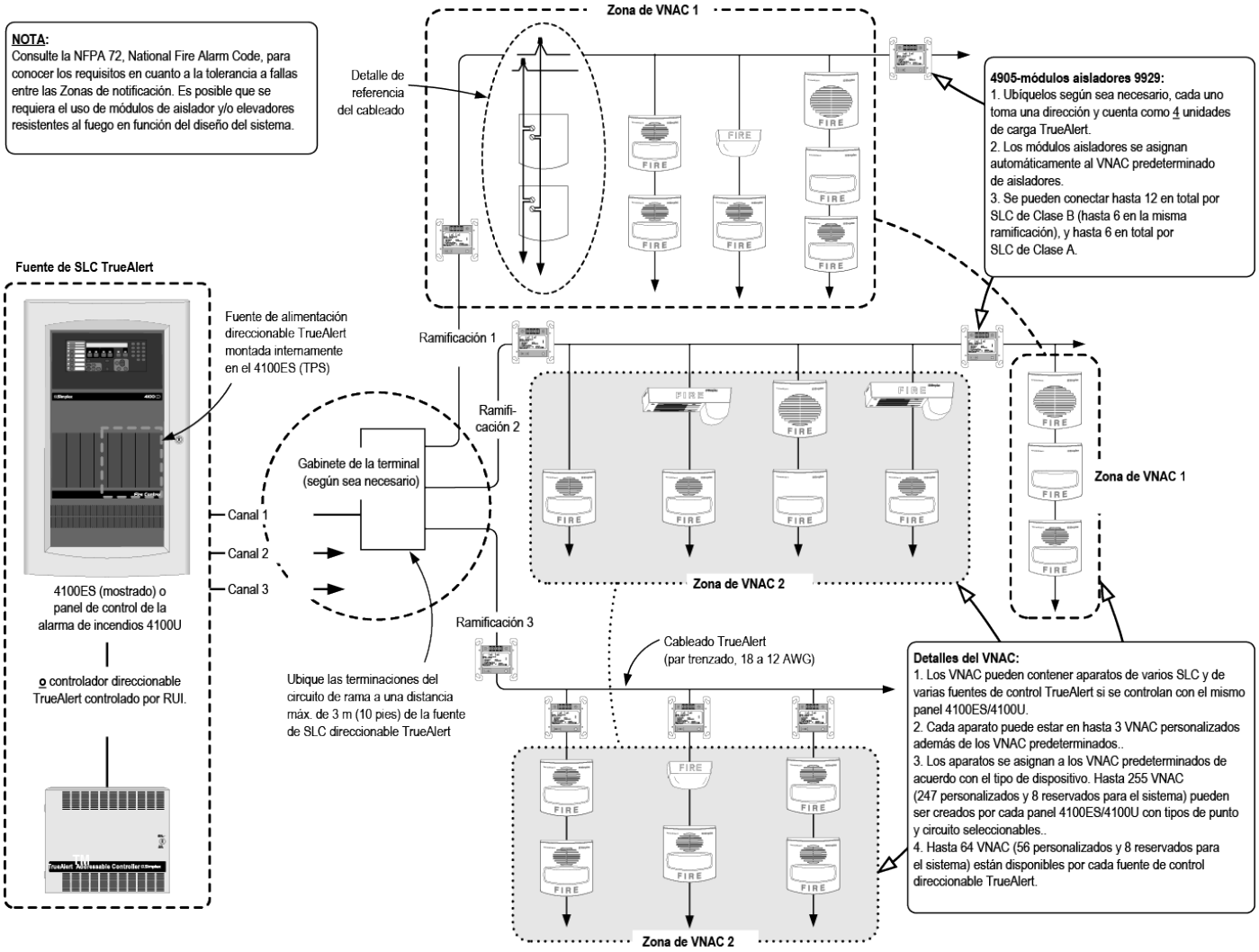

Figura 2: Diagrama de referencia de cableado de VNAC

Nota:

- Módulos de aislador 4905-9929
- Panel de control de alarma de incendios 4100ES o 4100U. Se muestra 4100ES.

Referencia del cableado de comunicaciones de RUI

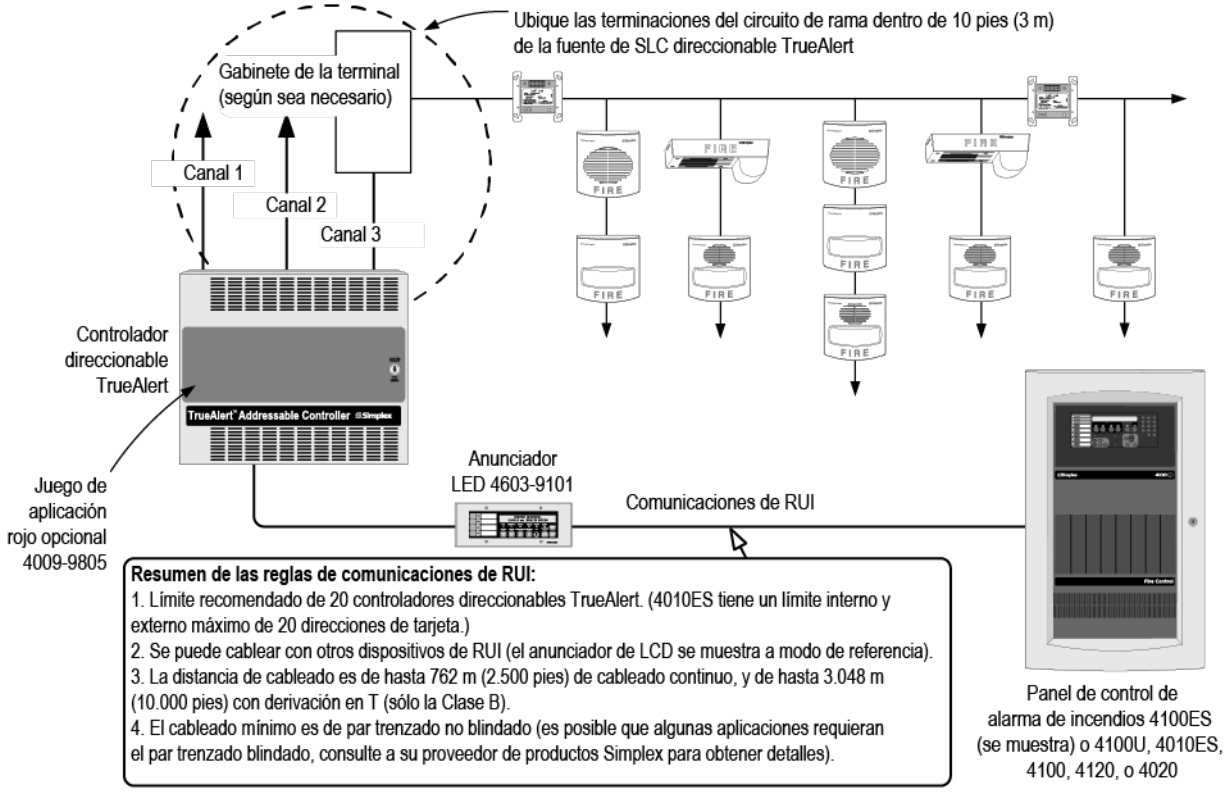

Figura 3: Diagrama de referencia del cableado de comunicaciones de RUI

Nota:

- Juego de aplicación rojo opcional 4009-9805
- Anunciador LCD 4603-9101
- Panel de control de alarma de incendios 4100ES, 4100U, 4010ES, 4100, 4120, o 4020. Se muestra 4100ES.

Resumen de las reglas de comunicaciones de RUI:

1. Límite recomendado de 20 controladores direccionables TrueAlert. (4010ES tiene un límite interno y externo máximo de 20 direcciones de tarjeta.)
2. Se puede cablear con otros dispositivos de RUI (el anunciador de LCD se muestra a modo de referencia).
3. La distancia de cableado es de hasta 762 m (2.500 pies) de cableado continuo, y de hasta 3.048 m (10.000 pies) con derivación en T (sólo la Clase B).
4. El cableado mínimo es de par trenzado no blindado (es posible que algunas aplicaciones requieran el par trenzado blindado, consulte a su proveedor de productos Simplex para obtener detalles).

Entrada de comunicaciones de IDNet

Compatible con comunicaciones direccionables IDNet. Para su uso con el panel de control de alarma de incendios Simplex 4010, se pueden controlar hasta cinco controladores direccionables TrueAlert en un sólo canal de comunicaciones de IDNet, requiriendo cada uno sólo una dirección de punto. Cada canal de SLC de controlador direccionable TrueAlert se puede controlar de manera individual utilizando un control personalizado 4010. Cada canal de SLC TrueAlert permite seleccionar el control de la sirena para un patrón Temporal, patrón de Tiempo de marcha **(60 ó 120 bpm)** o Fijo.

Control manual. Los canales de SLC TrueAlert individuales se pueden controlar de manera manual desde el 4010 para las operaciones de mantenimiento o para la anulación manual.

Comunicaciones de problemas. El 4010 recibe problemas del controlador direccionable TrueAlert para incluir: supervisión de dispositivo (informado como un problema del canal), problema de alimentación, estado de la batería y detección de tierra.

Módulos del repetidor de IDNet opcionales. Las comunicaciones de IDNet se pueden repetir con el Módulo del repetidor de IDNet opcional o con el Módulo del receptor de fibra óptica opcional. Hasta 100 de los puntos del canal de IDNet se pueden repetir una vez (consulte las siguientes ilustraciones). Las comunicaciones de IDNet repetidas también admiten la utilidad de ubicación de fuga a tierra a "nivel de dispositivo" del panel anfitrión.

Controlador direccionable TrueAlert con control de entrada de IDNet cableado

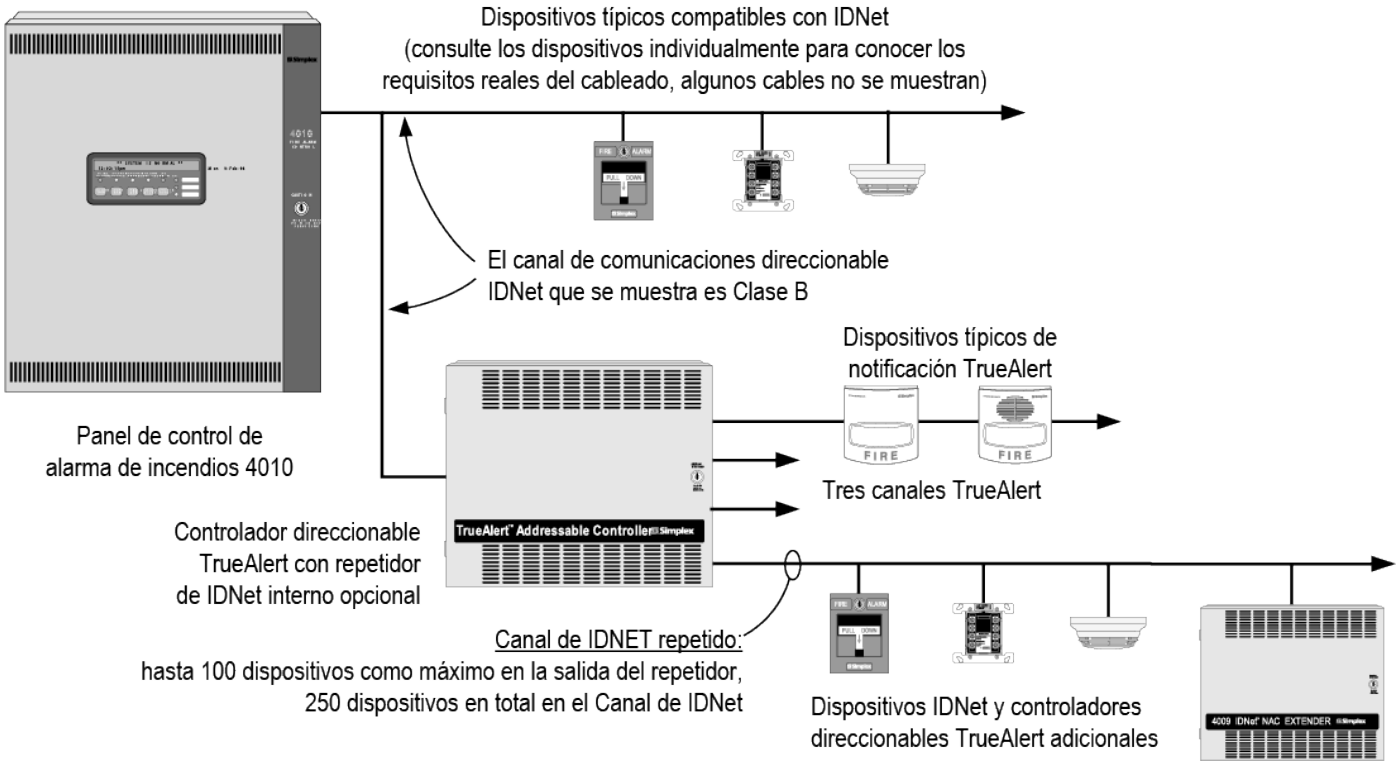

Figura 4: Controlador direccionable TrueAlert con control de entrada de IDNet cableado

Controlador direccionable TrueAlert con control de entrada de IDNet de fibra óptica

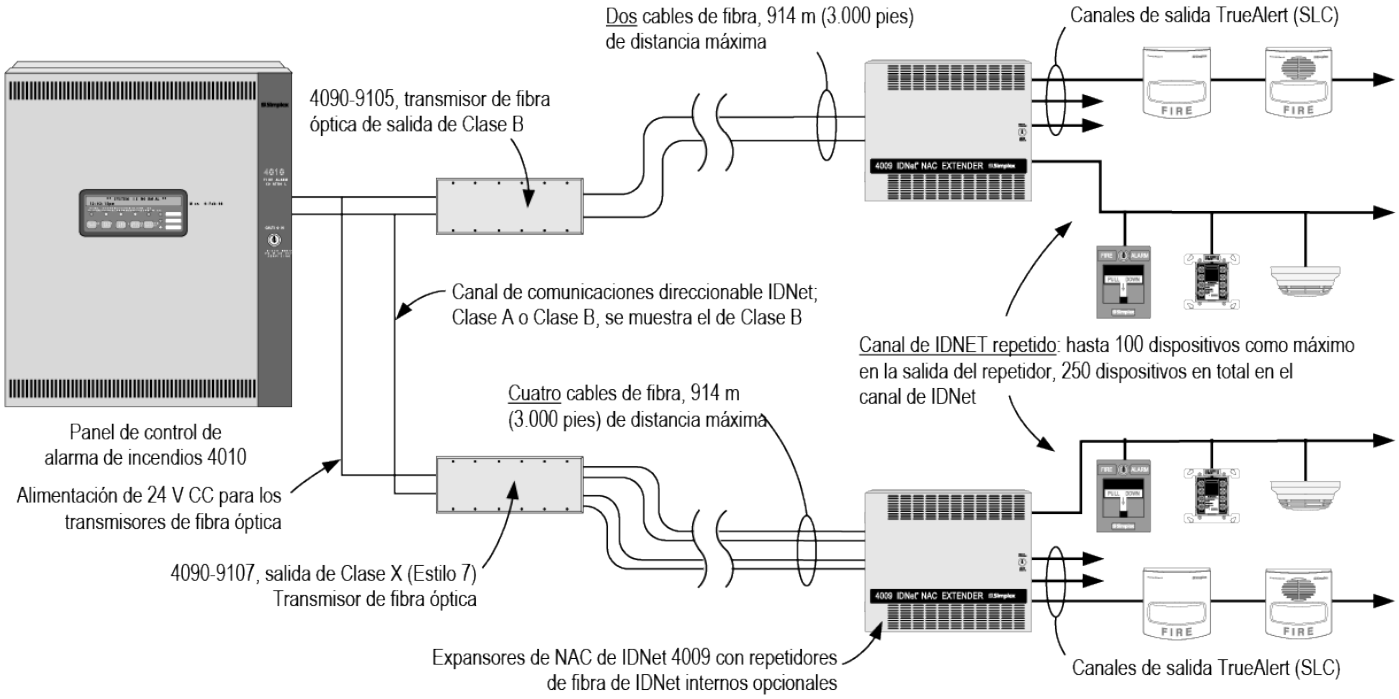

Figura 5: Controlador direccionable TrueAlert con control de entrada de IDNet de fibra óptica

Información de la conexión de entrada del NAC cableado

Compatible con la entrada del NAC convencional cableada.

Para las aplicaciones donde existen circuitos de aparato de notificación (NAC) convencionales existentes (o nuevos) disponibles, el controlador direccionable TrueAlert se puede controlar directamente desde los NAC. (Consulte el siguiente diagrama.)

Opciones de conexión flexible.

Se pueden conectar dos NAC, desde los mismos o distintos paneles de control de alarma de incendios anfitrión, para controlar los canales de salida TrueAlert. Las selecciones de control múltiple brindan una operación flexible. (Consulte la siguiente tabla.)

La entrada de NAC a control de salida de SLC

se puede seleccionar de acuerdo con la siguiente tabla (configure la entrada del NAC como Fija, sin código):

Tabla 5: Opciones de control de SLC de salida

NAC de entrada	A	B
NAC 1	Controles visibles	Controles auditivos y visibles en el Canal 1
NAC 2	Controles auditivos	Controles auditivos y visibles en los Canales 2 y 3

Salida del estrobo. Los estrobos direccionables TrueAlert funcionan con destellos sincronizados.

Salida de la sirena. La operación de la sirena direccionable TrueAlert se puede seleccionar para el Controlador direccionable TrueAlert como: Patrón temporal, patrón de tiempo de marcha a 60 ó 120 bpm o fija.

Rótulo de referencia montado en la puerta

Existe un rótulo de programación y diagnóstico detallado ubicado dentro de la puerta frontal que brinda una referencia rápida tanto para la instalación como para la inspección final.

Características del diagnóstico de servicio

Autodiagnóstico de encendido. Luego del encendido, el controlador direccionable TrueAlert realiza una prueba en cada módulo y un diagnóstico de fuga a tierra. Las condiciones de problemas se comunican al panel de control anfitrión y también se muestran en los LED internos.

Los problemas del sistema mediante las comunicaciones de RUI o IDNet se informan de manera detallada en cuanto a qué Controlador direccionable TrueAlert se encuentra involucrado y la naturaleza del problema. Los mensajes incluyen el estado de la alimentación y la batería, fuga a tierra, problemas de dirección y otra información.

Problemas del sistema mediante control cableado. Cuando se controlan con entradas de NAC convencionales, los problemas comunes se señalan proporcionando un circuito abierto que desconecta el cableado del NAC de su resistencia de final de línea, pero aún permite la recepción de una alarma de polaridad inversa.

Los **indicadores LED de estado** se proporcionan para lo siguiente:

- **Cinco LED de estado amarillos** proporcionan 22 indicaciones separadas que se muestran en una lista de indicaciones por prioridad de urgencia. Mientras se elimina un problema, se indicará cualquier problema restante hasta que el Controlador direccionable TrueAlert regresa a la operación normal
- **Tres LED amarillos independientes** indican cuál de los tres canales TrueAlert están involucrados para los problemas específicos del canal
- **El estado de la alimentación de CA** se indica con un LED verde que se activa cuando la CA es normal. Durante las condiciones de CA baja (caída de voltaje) o sin CA, el LED está apagado. Los LED de estado general indican el estado de alimentación adicional y de la batería

Controlador direccionable TrueAlert con control cableado

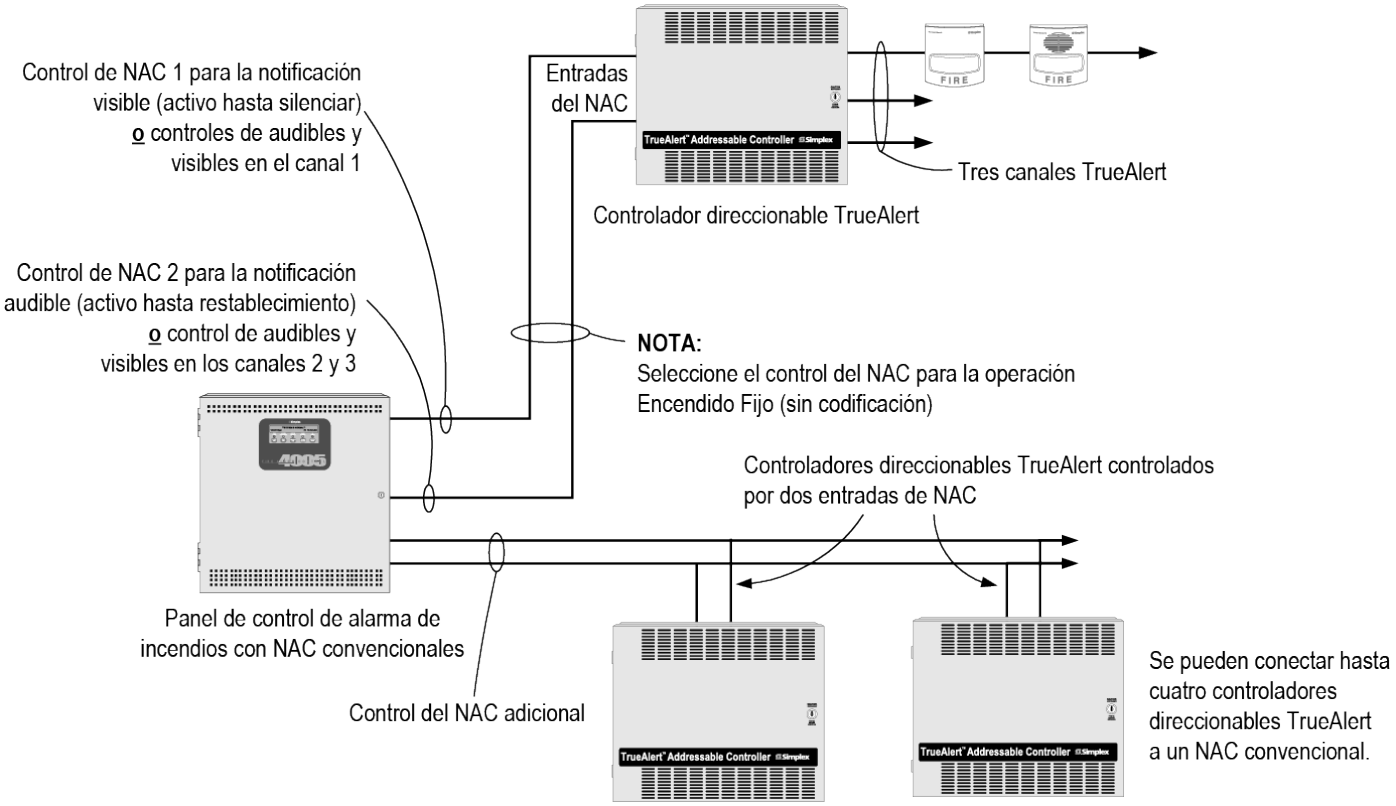

Figura 6: Controlador direccionable TrueAlert con control cableado

Información de montaje del transmisor de fibra óptica de IDNet 4090-9105/4090-9107

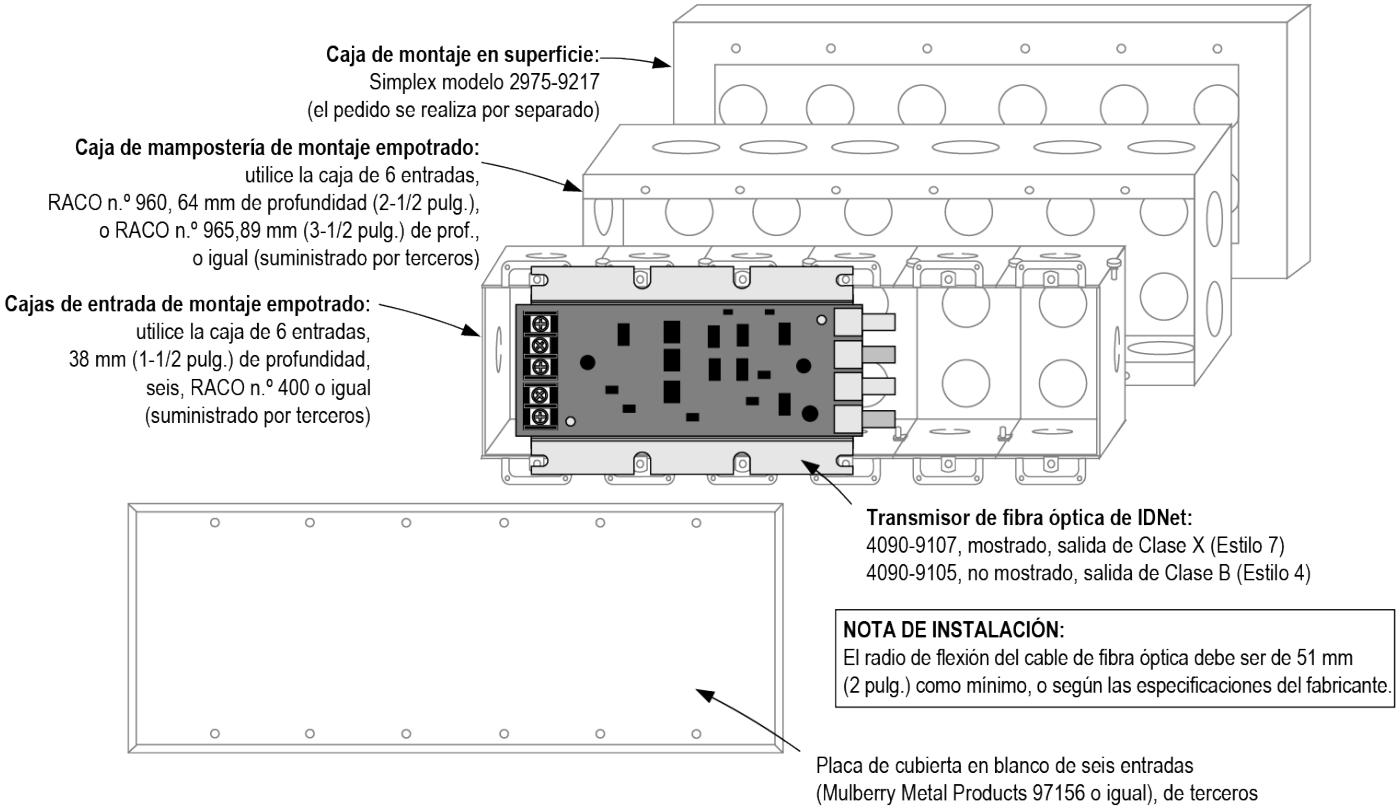

Figura 7: Información de montaje

1. Caja de montaje en superficie Simplex 2975-9217; pedido separado.
2. 4090-9107, Salida de Clase X (Estilo 7): ilustrada. 4090-9105, Salida de Clase B (Estilo 4): no ilustrada.

Referencia del montaje del controlador direccionable TrueAlert y de la ubicación del módulo

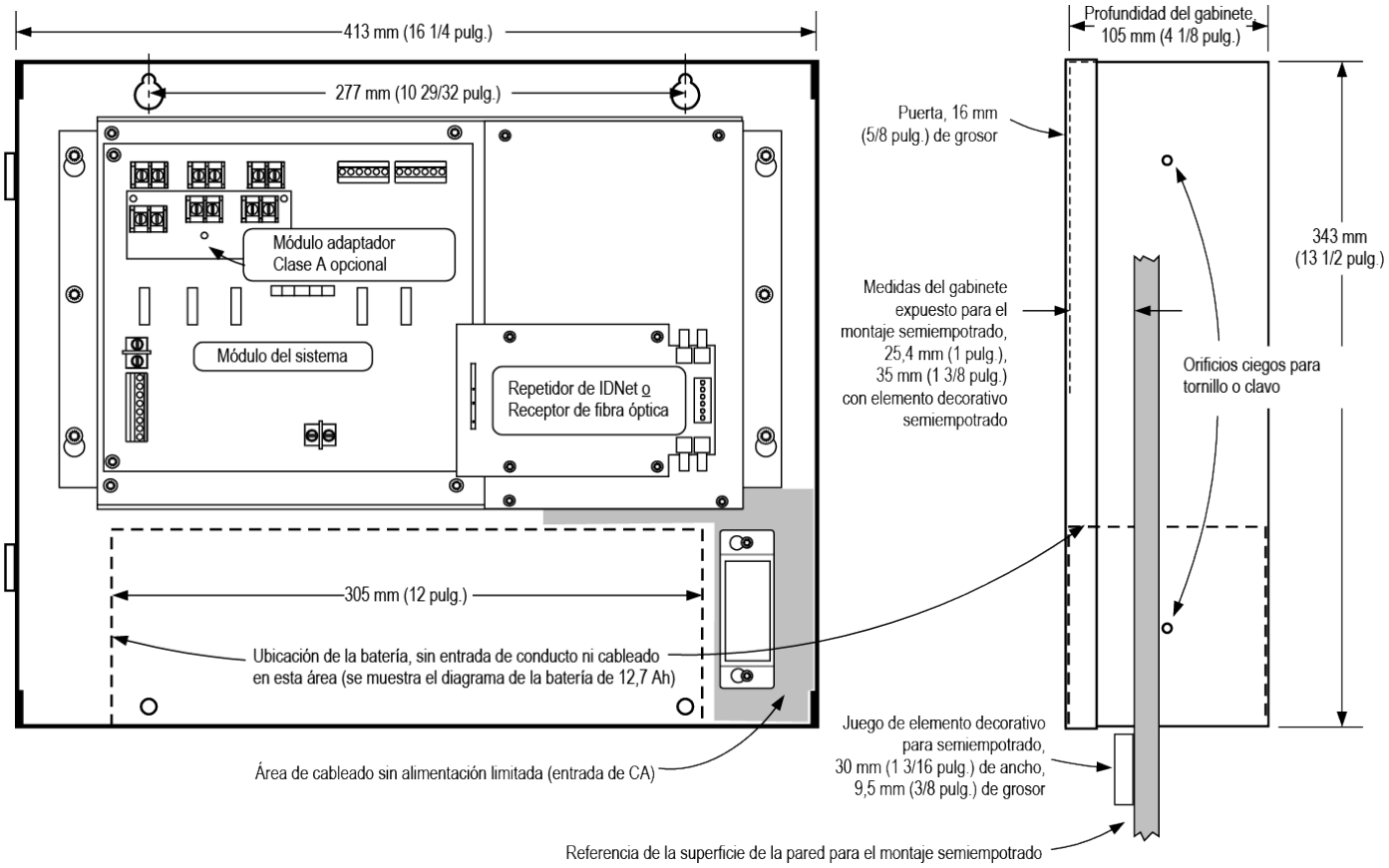

Nota:

La entrada recomendada del conducto varía con la selección del módulo. Para los modelos 4009-9401 y 4009-9402CA, consulte las instrucciones de instalación 574-762, las instrucciones de instalación del módulo opcional específico y el diagrama de cableado en campo 842-158 antes de ubicar la entrada del conducto. (NOTA: para el modelo 4009-9501, consulte las instrucciones de instalación 579-321 y el diagrama de cableado in situ 842-244.)

Figura 8: Referencia de montaje y ubicación de módulo

Especificaciones de referencia del Controlador direccionable TrueAlert y de la TPS 4100ES

Nota: Consulte la hoja de datos S4100-0065 para obtener los detalles de la especificación de la fuente de alimentación direccionable TrueAlert 4100ES (TPS).

Tabla 6: Voltajes de entrada

Valor nominal	Especificación
Entrada de 120 V CA 4009-9401/4009-9402CA)	3 A a 102-132 V CA, 60 Hz
Entrada de 240 V CA (4009-9501)	1,5 A, seleccionable para 220/240 V CA, +10% - 15% por selección, 50/60 Hz
Entrada de control cableado, requisitos por circuito	3 mA a 24 V CC; rango del voltaje de entrada = 16 a 33 V CC, filtrado; control desde el NAC de polaridad inversa convencional

Tabla 7: Valores nominales de salida

Valor nominal	Especificación
Voltaje de salida del canal (SLC) TrueAlert	19 a 31 VRMS, Control de aplicación especial
Aparatos de aplicación especial compatibles	Aparatos de notificación direccionables Simplex TrueAlert y TrueAlert ES (con limitaciones); contacte con su representante de productos Simplex para aparatos compatibles.

Tabla 7: Valores nominales de salida

Valor nominal		Especificación	
Características de control del aparato	**Categoría**	**Detalles**	**Limitaciones de control de aparato TrueAlert ES**
	Intensidad de estrobo disponible	15, 30, 75, y 110 cd	Incompatible con intensidades TrueAlert ES de 135 y 185 cd
	Control de la sirena disponible	Continua, código temporal 3, y tiempo de marcha de 60 o 120 bpm	Incompatible con tonos de sirena TrueAlert ES de código temporal 4 o 20 bpm
	Voltaje mínimo de aparato	17 VRMS	Incompatible con el voltaje mínimo de aparato de 23 VRMS TrueAlert ES
Clasificaciones y carga de SLC	Controlador direccionable TrueAlert o TPS 4100ES	Hasta 63 aparatos direccionables en total	
		Cargas de hasta 75 unidades (los aparatos tienen una carga de 1 unidad)	
		Se pueden sincronizar hasta 32 estrobos de candela fija (antiguos) por SLC	
	Controladores direccionables TrueAlert	Se pueden sincronizar hasta 39 estrobos multicandela por SLC; corriente total por controlador = 8 A	
	TPS 4100ES	Se pueden sincronizar hasta 46 estrobos multicandela por SLC; corriente total por TPS = 9 A	
Salida auxiliar		500 mA a 24 V CC nominal (requiere un arnés de cableado 734-035)	
Cableado de SLC TrueAlert		UTP, par trenzado no blindado, 18 a 12 AWG	
Distancia de cableado del estrobo TrueAlert		La distancia máxima del cableado entre estrobos TrueAlert se limita a una resistencia de cable de 30 Ω	
Conexiones del cableado		Bloques de terminal para 18 a 12 AWG	

Tabla 8: Módulos opcionales

Valor nominal			Descripción
Módulo de repetidor IDNet (4009-9809)	Alimentación de entrada		70 mA a 24 V CC, suministrado por el sistema
	Entrada de IDNet, una dirección		La distancia máxima desde la fuente de IDNet es de 762 m (2.500 pies)
	Especificaciones de salida de IDNet		Salida de IDNet repetida para hasta 100 dispositivos (el total de dispositivos IDNet no excede los 250 por canal)
			Consulte los detalles específicos del panel para obtener especificaciones adicionales de las comunicaciones de IDNet
Módulos de receptor de fibra óptica	Corriente de entrada	4009-9810	Clase B, 65 mA a 24 V CC, suministrado por el sistema
		4009-9811	Clase X (Estilo 7), 80 mA a 24 V CC, suministrado por el sistema **Nota:** La entrada de fibra óptica es Clase X, la salida de IDNet repetida es Clase A)
	Especificaciones de salida de IDNet		Igual que para el módulo de repetidor (consulte arriba)
	Transmisión de fibra óptica		Distancia = 914 m (3.000 pies) como máximo
General	Temperatura de funcionamiento		0 °C a 49 °C (32 °F a 120 °F)
	Rango de humedad de funcionamiento		10% a 90% de HR de 0° a 40 °C (32° a 104 °F)

Especificaciones del transmisor de fibra óptica

Tabla 9: Especificaciones

Valor nominal		Descripción
Voltaje de entrada		18,9-32 V CC desde el suministro de la alarma de incendios compatible homologada
Corriente de entrada	4090-9105	Clase B, 30 mA a 24 V CC
	4090-9107	Clase X (Estilo 7), 35 mA a 24 V CC
Requisitos de las conexiones de fibra óptica y de cable (conectores tipo ST)	4090-9105	Entrada de Clase B, se requieren dos cables de fibra
	4090-9107	Entrada de Clase X (Estilo 7), se requieren cuatro cables de fibra
Tamaño del módulo (con soporte de montaje)		173 mm an. x 95 mm al. x 29 mm prof. (6-13/16 pulg. x 3-3/4 pulg. x 1-1/8 pulg.)
Indicadores de estado integrados	LED verde	Destellando = transmisión
	LED rojo	Destellando = recepción
	4090-9107	LED rojo separado = recepción Clase X (Estilo 7)
Comunicaciones		Formato de IDNet Simplex
Distancia de transmisión de la fibra óptica		914 m (3.000 pies) como máximo
Conexiones del cableado		Bloques de terminal para 18 a 12 AWG
Humedad de funcionamiento		Hasta 90% de HR, sin condensación a 38 °C (100 °F)
Temperatura de funcionamiento		0 °C a 49 °C (32 °F a 120 °F)

Referencia de la corriente del controlador direccionable TrueAlert

Tabla 10: Selección del módulo del panel (los números sombreados del modelo son módulos opcionales)

Núm. de ref.	Descripción		Corriente de supervisión	Supervisión real	Corriente de alarma	Alarma real	
4009-9401	Entrada de 120 V CA	Panel básico	88 mA	88 mA	195 mA	195 mA	
4009-9402 CA							
4009-9501	Entrada de 240 V CA						
4009-9812	Adaptador de Clase A		7 mA	+	7 mA	+	
4009-9809*	Repetidor de IDNet		70 mA	+	70 mA	+	
4009-9810 *†	Receptor de fibra óptica, Clase B		65 mA		65 mA		
4009-9811* †	Receptor de fibra óptica, Clase X		80 mA		80 mA		
Dispositivos de IDNet, 0,7 mA cada uno, máximo de 100 (consulte la Nota de procedimiento 5)			Dispositivos totales x 0,7 mA cada uno.	+	Dispositivos totales x 0,7 mA cada uno.	**(A1)**	+
Dispositivos/aparatos TrueAlert, Corriente de supervisión, 0,2 mA por carga de unidad, agregue dispositivos de los 3 SLC (consulte la Nota de procedimiento 7)			cargas totales x 0,2 mA cada uno	+			
Aisladores TrueAlert; cada uno requiere 1 dirección y cuatro (4) cargas de unidad			aisladores totales x 10 mA	+	aisladores totales x 10 mA	+	
Salida de alimentación auxiliar, calcule de acuerdo a los requerimientos del total del dispositivo (consulte la Nota de procedimiento 5)			500 mA máximo	+	500 mA máximo	**(A2)**	+
Corriente de supervisión total =				**(A)**		**(B1)**	
Corriente total de la alarma del panel del controlador direccionable TrueAlert =							

* Sólo se puede seleccionar uno de estos tres módulos para un Controlador direccionable TrueAlert único.

Nota: † La corriente del transmisor de fibra óptica de IDNet se suministra desde el panel de control de alarma de incendios anfitrión.

Tabla 11: Cargas de corriente del dispositivo de notificación del canal TrueAlert

	Número del canal	Corriente de alarma de NAC	
Canal TrueAlert (SLC) 2,5 A como máximo por canal (consulte la Nota de procedimiento 5)	Canal 1		
	Canal 2	+	
	Canal 3	+	
Corriente total de la alarma de cargas del canal TrueAlert =		**(C)**	
Corriente total de la alarma del panel del controlador direccionable TrueAlert (ingrese el B1 del anterior) =		**(B2)**	**+**
Corriente total de la alarma =		**(D)**	

Procedimiento:

1. Calcule el total de la corriente de supervisión del panel **(A).**
2. Calcule el total de la corriente de la alarma del panel **(B1)** [convierta mA a A, por ejemplo: 350 mA = 0,35 A]. Copie **(B1)** al bloque **(B2)**.
3. Calcule la corriente de alarma de cargas del NAC total a partir de los valores nominales del aparato de notificación **(C)**.
4. Agregue **(C)** + **(B2)** para determinar la corriente total de la alarma **(D)**.
5. Total de corriente del dispositivo de IDNet **(A1)** + corriente de salida de alimentación auxiliar **(A2)** + corriente de la alarma de cargas de SLC **(C)** es de 8 A como máximo.
6. Consulte el documento de selección de baterías Simplex 900-012 para conocer el tamaño recomendado de la batería para los requerimientos en espera específicos (es decir, 24 horas de supervisión, 5 minutos de alarma). Se proporciona un espacio interno del gabinete para baterías de hasta 12,7 Ah.
7. La mayoría de los aparatos/dispositivos TrueAlert tienen una carga de unidad, los aisladores tienen una carga de 4 unidades. Consulte el diagrama de cableado en campo 842-158.

© 2020 Johnson Controls. Todos los derechos reservados. Todas las especificaciones y otra información que se muestra era actual al momento en que se realizó la revisión y están sujetos a cambio sin aviso. Es posible que apliquen listados adicionales, comuníquese con su proveedor de producto local Simplex® para obtener el estado más reciente. Los listados y aprobaciones bajo Simplex Time Recorder Co. Simplex y los nombres de producto enumerados en este material son marcas y/o marcas registradas. El uso no autorizado está estrictamente prohibido. NFPA 72 y el Código Nacional de Alarmas contra incendios son marcas comerciales registradas de la Asociación Nacional de Protección contra incendios (NFPA, en inglés).