Características

Combine un aparato de notificación visible (estrobo) Simplex con un aparato de notificación audible compatible:

- Los estrobos se montan típicamente bajo el aparato audible (requisito habitual cuando hay campanas de gran diámetro que se extienden hacia arriba desde el mecanismo de repique).
- Cuando corresponda, los estrobos se pueden montar sobre el aparato audible.

Los estrobos Simplex compatibles están disponibles con las siguientes características:

- Intensidad disponible de 15 Cd, 30 Cd, y 110 Cd.
- Los estrobos presentan alojamientos rojos con texto "Fire" en blanco.
- Consulte la hoja de datos *S4904-0008* para más información sobre el estrobo.

Los estrobos y aparatos de notificación audible se piden por separado.

Hay dos versiones disponibles:

- 4905-9921 es para el montaje semiempotrado en cajas eléctricas cuadradas de 102 mm (4 pulg.).
- 4905-9925 es para el montaje en superficie utilizando la caja 2975-9145.

El diseño modular permite emparejar el estrobo con una gran variedad de aparatos de notificación audible para satisfacer los requisitos locales.

Homologación conforme a la norma UL 464

Descripción

Los aparatos audible/visible serie 4903 estándar combinan estrobos de alta intensidad con altavoces y sirenas integradas. Para aplicaciones especiales que requieren campanas, timbres u otros aparatos de notificación audible, estos adaptadores modulares permiten montar un aparato de notificación visible serie 4904 separado en la misma caja eléctrica que el aparato de notificación audible requerido.

N.º de ref. 4905-9921

4905-9921 es para el montaje semiempotrado utilizando cajas eléctricas cuadradas de 4 pulg.

N.º de ref. 4905-9925

4905-9921 es para el montaje en superficie utilizando la caja Simplex 2975-9145.

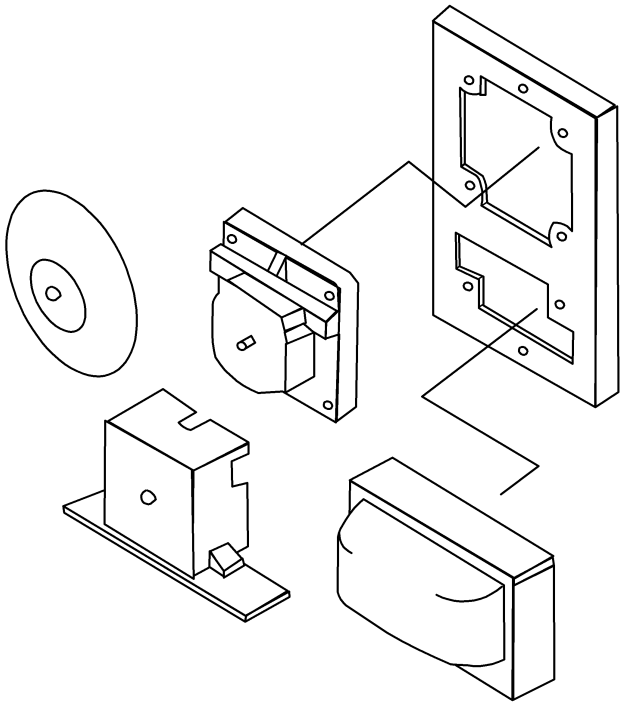

Figura 1: Referencia de instalación de adaptador modular

Especificaciones

Tabla 1: Especificaciones metálicas

Especificación	Valor nominal
Grosor del metal	1,52 mm (0,060 pulg.)
Acabado del metal	Pintura roja

Tabla 2: Especificaciones y referencias de 4905-9921

Especificación	Valor nominal
Medidas	210 mm al. x 146 mm an. x 9,5 mm prof. (8-1/4 pulg. x 5-3/4 pulg. x 3/8 pulg.)
Tamaño de la caja	102 mm (4 pulg.), cuadrada
Profundidad de la caja	38 mm (1-1/2 pulg.) mínimo; consulte la documentación del aparato audible para la profundidad de caja requerida

Tabla 3: Especificaciones y referencias de 4905-9925

Especificación	Valor nominal
Medidas	208 mm al. x 138 mm an. x 9,5 mm prof. (8-3/16 pulg. x 5-7/16 pulg. x 3/8 pulg.)
Medidas de la caja 2975-9145	200 mm al. x 130 mm an. x 70 mm prof. (7-7/8 pulg. x 5-1/8 pulg. x 2-3/4 pulg.)

* Este producto no cuenta con homologación ULC o ha recibido la aprobación FM, MEA (NYC) o CSFM a la fecha de revisión del documento. Es posible que se apliquen homologaciones adicionales, contacte con su proveedor local de productos para obtener el estado más reciente. Las homologaciones y aprobaciones de Time Recorder Co. son propiedad de Tyco Safety Products Westminster.

Referencia de instalación 4905-9921

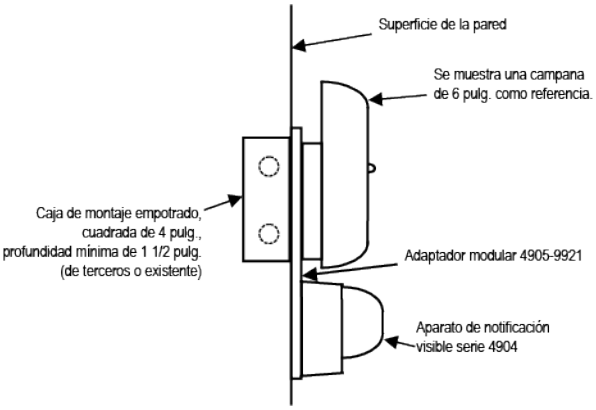

Figura 2: Referencia de instalación 4905-9921

Nota: La Figura 2 muestra el adaptador modular 4905-9921 y el aparato de notificación visible serie 4904.

Referencia de instalación 4905-9925

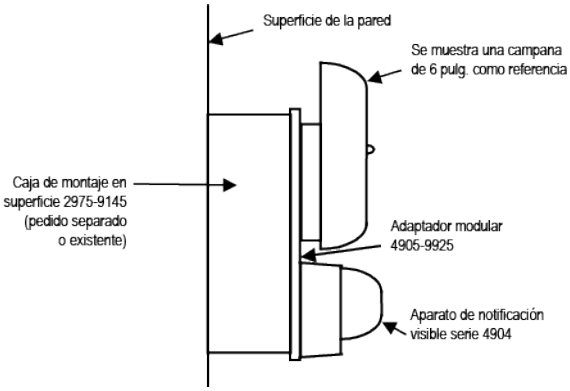

Figura 3: Referencia de instalación 4905-9925

Nota: La Figura 3 muestra el aparato de notificación visible 4904, el adaptador modular 4905-9925, y la caja 2975-9145.

© 2020 Johnson Controls. Todos los derechos reservados. Todas las especificaciones y otra información que se muestra era actual al momento en que se realizó la revisión y están sujetos a cambio sin aviso. Es posible que apliquen listados adicionales, comuníquese con su proveedor de producto local Simplex® para obtener el estado más reciente. Los listados y aprobaciones bajo Simplex Time Recorder Co. Simplex y los nombres de producto enumerados en este material son marcas y/o marcas registradas. El uso no autorizado está estrictamente prohibido. NFPA 72 y el Código Nacional de Alarmas contra incendios son marcas comerciales registradas de la Asociación Nacional de Protección contra incendios (NFPA, en inglés).