Recursos

Combine um Simplex dispositivo de notificação visual (luz estroboscópica) com um dispositivo de notificação sonora compatível:

- As luzes piscantes normalmente são montadas embaixo do dispositivo sonoro (geralmente obrigatório com campainhas de diâmetro grande que se estendem acima do mecanismo de golpe)
- Quando apropriado, é possível montar as luzes piscantes acima do dispositivo sonoro

Há luzes piscantes Simplex disponíveis com os seguintes recursos:

- Há intensidade disponível com 15 Cd, 30 Cd ou 110 Cd
- As luzes piscantes possuem caixas vermelhas com as letras "Fire" (Incêndio) em vermelho
- Consulte a ficha técnica *S4904-0008* para ver mais informações sobre luzes piscantes

Dispositivos de notificação sonora e de luzes piscantes são pedidos separadamente

Duas versões estão disponíveis:

- O 4905-9921 serve para montagens semiembutidas usando caixas elétricas padrão quadradas de 102 mm (4 pol.)
- O 4905-9925 serve para montagem de superfície na caixa 2975-9145.

O projeto modular permite que a luz estroboscópica seja emparelhada a uma variedade de dispositivos de notificação sonora para atender necessidades locais

Aprovado pela UL como Padrão 464

Descrição

Os dispositivos visuais/sonoros da série 4903 padrão combinam luzes piscantes de alta intensidade com sirenes e alto-falantes integrais. Para aplicações especiais que precisem de sinos, campainhas ou outros dispositivos sonoros de notificação, esses adaptadores modulares permitem que um dispositivo de notificação visual separado da série 4904 seja montado na mesma caixa elétrica que o dispositivo sonoro de notificação necessário.

SKU 4905-9921

O 4905-9921 serve para montagens semiembutidas usando caixas elétricas padrão quadradas de 4 pol.

SKU 4905-9925

O 4905-9921 serve para montagem de superfície usando a caixa Simplex 2975-9145.

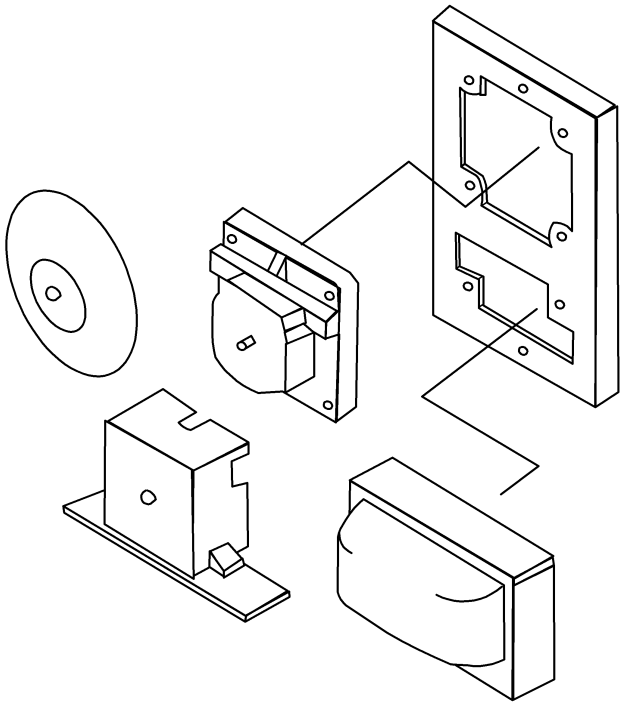

Figura 1: Referência de Instalação do Adaptador Modular

Especificações

Tabela 1: Especificações de Metal

Especificação	Classificação
Espessura do Metal	1,52 mm (0,060 pol.)
Acabamento do Metal	Pintado de vermelho

Tabela 2: 4905-9921 Especificações e Referência

Especificação	Classificação
Dimensões	210 mm A x 146 L mm x 9,5 mm P (8-1/4 pol. A x 5-3/4 pol. L x 3/8 pol. P)
Tamanho da Caixa	102 mm (4 pol.) quadrada
Profundidade da Caixa	38 mm (1-1/2 pol.) mínima; consulte o dispositivo sonoro para ver a profundidade necessária da caixa

Tabela 3: 4905-9925 Especificações e Referência

Especificação	Classificação
Dimensões	208 mm A x 138 L mm x 9,5 mm P (8-3/16 pol. A x 5-7/16 pol. L x 3/8 pol. P)
2975-9145 Dimensões da Caixa	200 mm A x 130 L mm x 70 mm P (7-7/8 pol. A x 5-1/8 pol. L x 2-3/4 pol. P)

* Este produto ainda não havia sido listado em ULC nem aprovado por Factory Mutual, MEA (NYC) ou CSFM até a data da revisão do documento. Outras listagens podem ser aplicáveis, entre em contato com o fornecedor local do produto para saber do status mais recente. Listagens e aprovações referentes à Time Recorder Co. são de propriedade da Tyco Safety Products Westminster.

4905-9921 Referência de Instalação

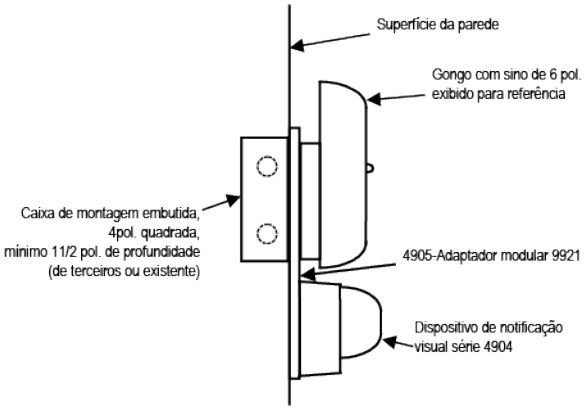

Figura 2: 4905-9921 Referência de Instalação

Nota: Figura 2 exibe adaptador modular 4905-9921 e dispositivo de notificação visual série 4904.

4905-9925 Referência de Instalação

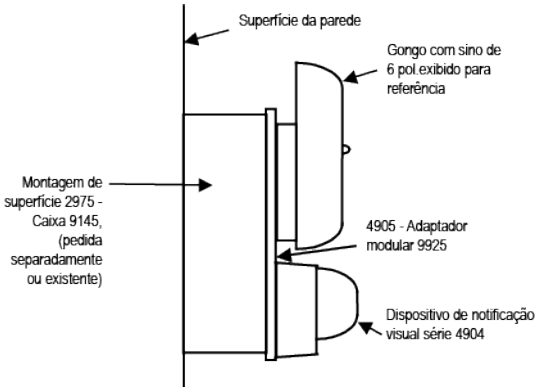

Figura 3: 4905-9925 Referência de Instalação

Nota: Figura 3 exibe dispositivo de notificação visual série 4904, adaptador modular 4905-9925 e caixa 2975-9145.

© 2020 Johnson Controls. Todos os direitos reservados. Todas as especificações e outras informações apresentadas eram atuais na data de revisão do documento e estão sujeitas a alterações sem aviso prévio. Outras listagens podem ser aplicáveis, entre em contato com o fornecedor local do produto Simplex® para saber do status mais recente. As listagens e as aprovações referentes à Simplex Time Recorder Co. Simplex e os nomes de produtos listados neste material são marcas e/ou marcas registradas. O uso não autorizado é rigorosamente proibido. NFPA 72 e National Fire Alarm Code são marcas registradas da Associação Nacional de Proteção contra Incêndio (National Fire Protection Association - NFPA).